1

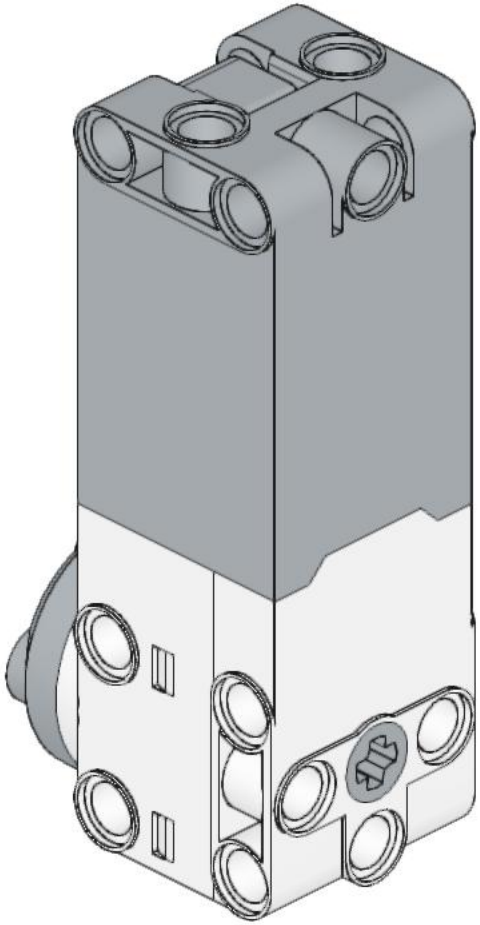

2

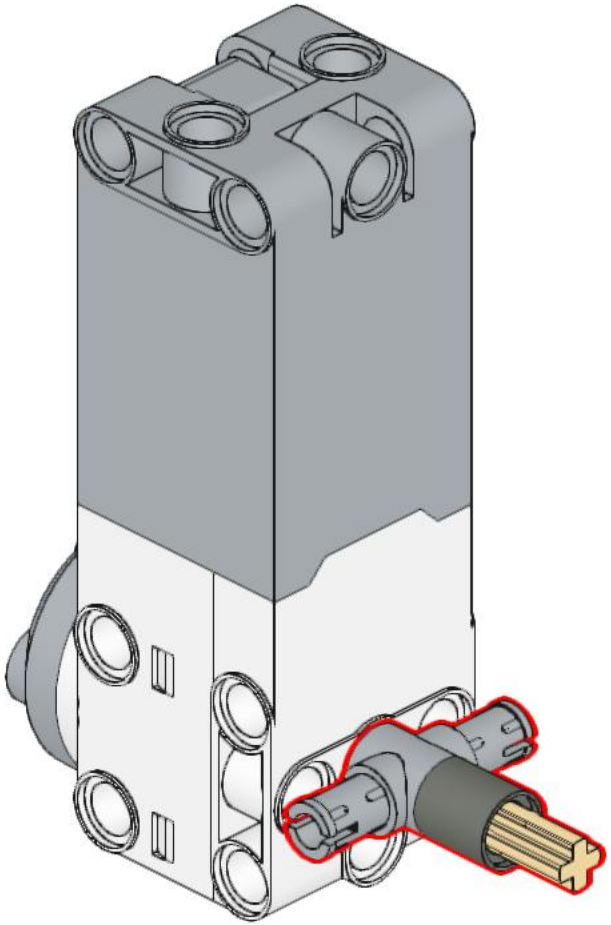

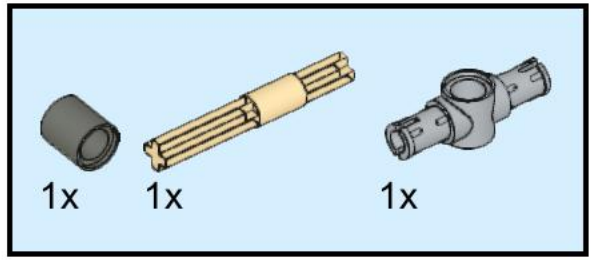

3

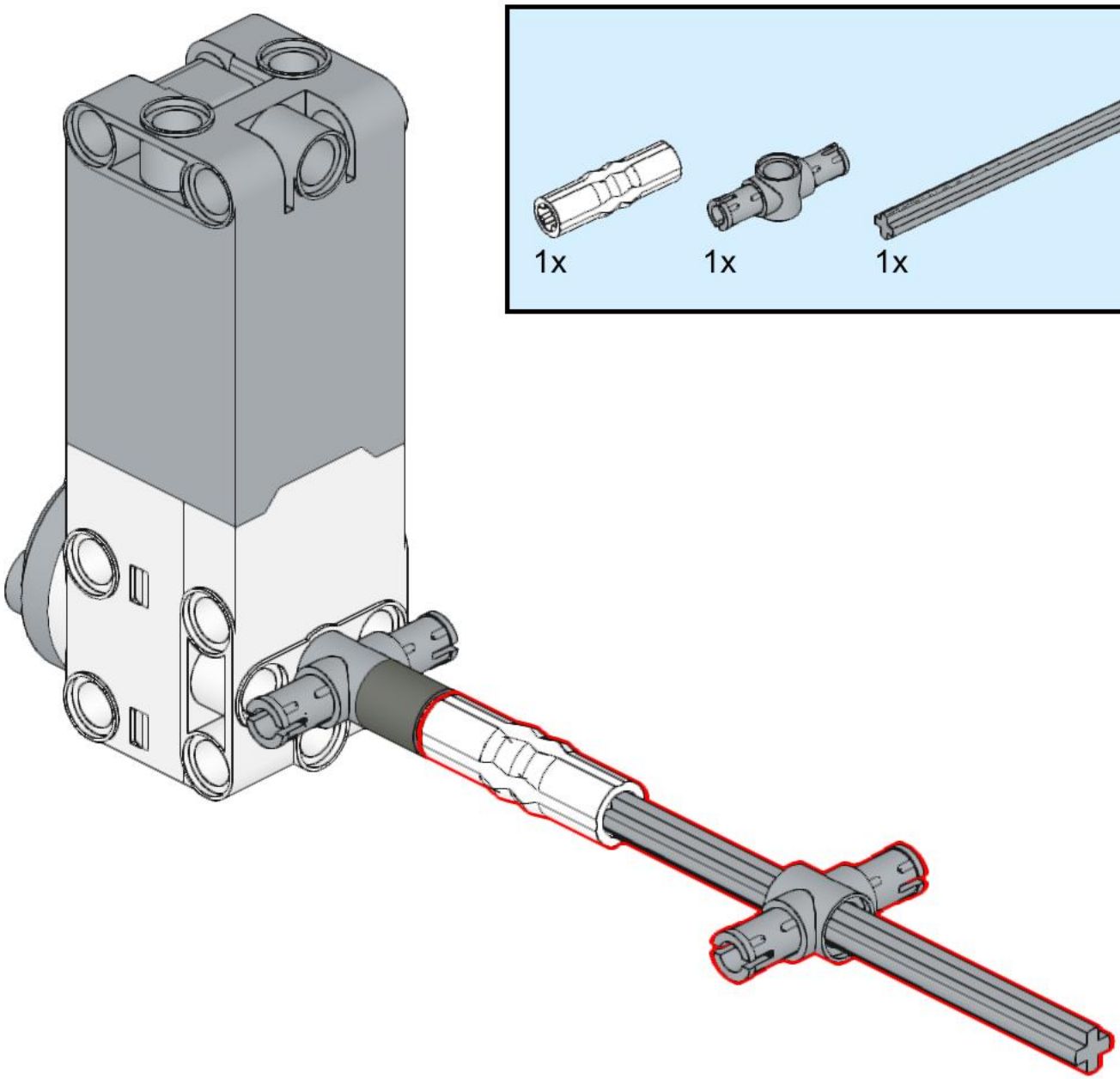

4

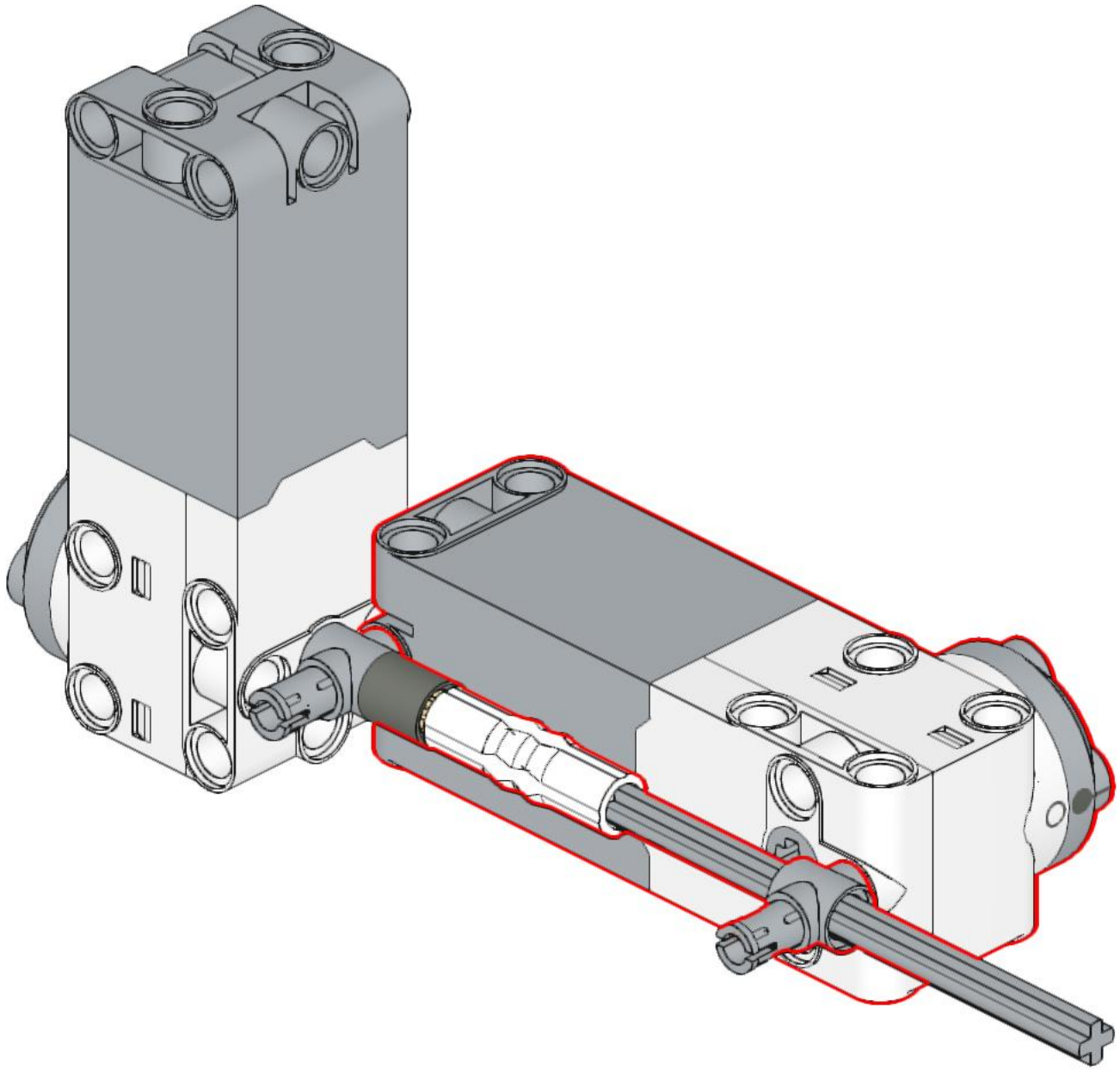

5

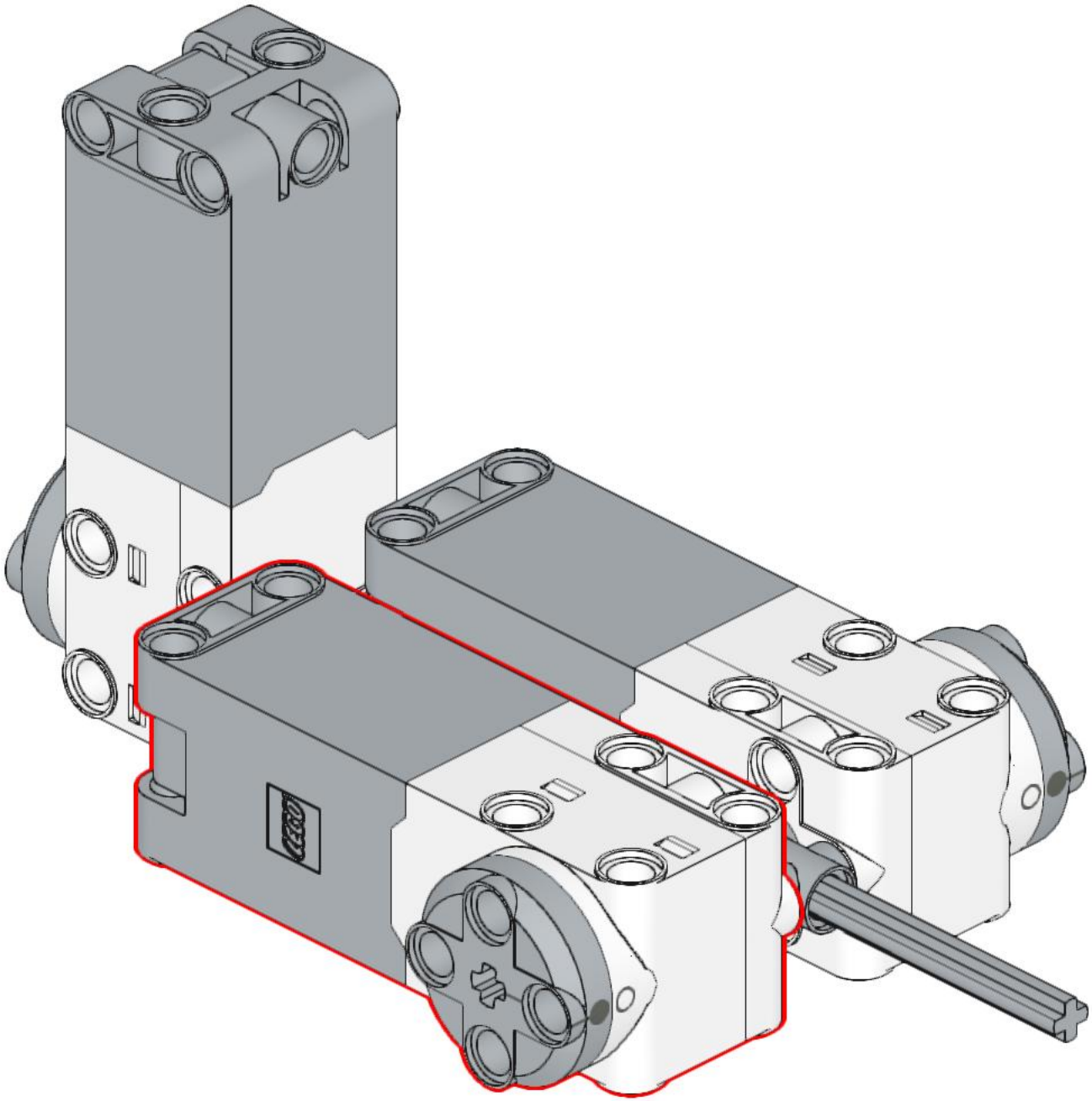

6

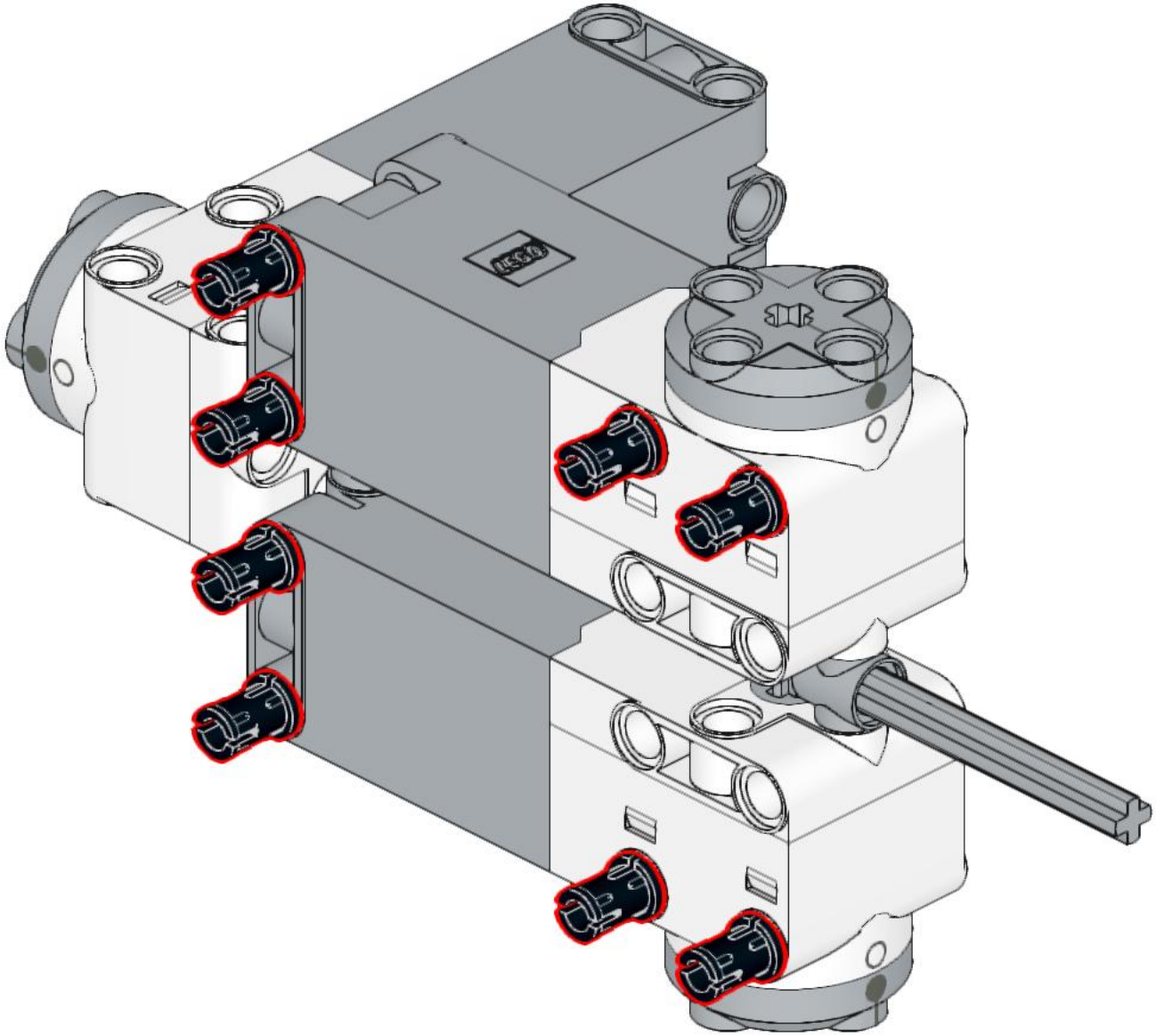

7

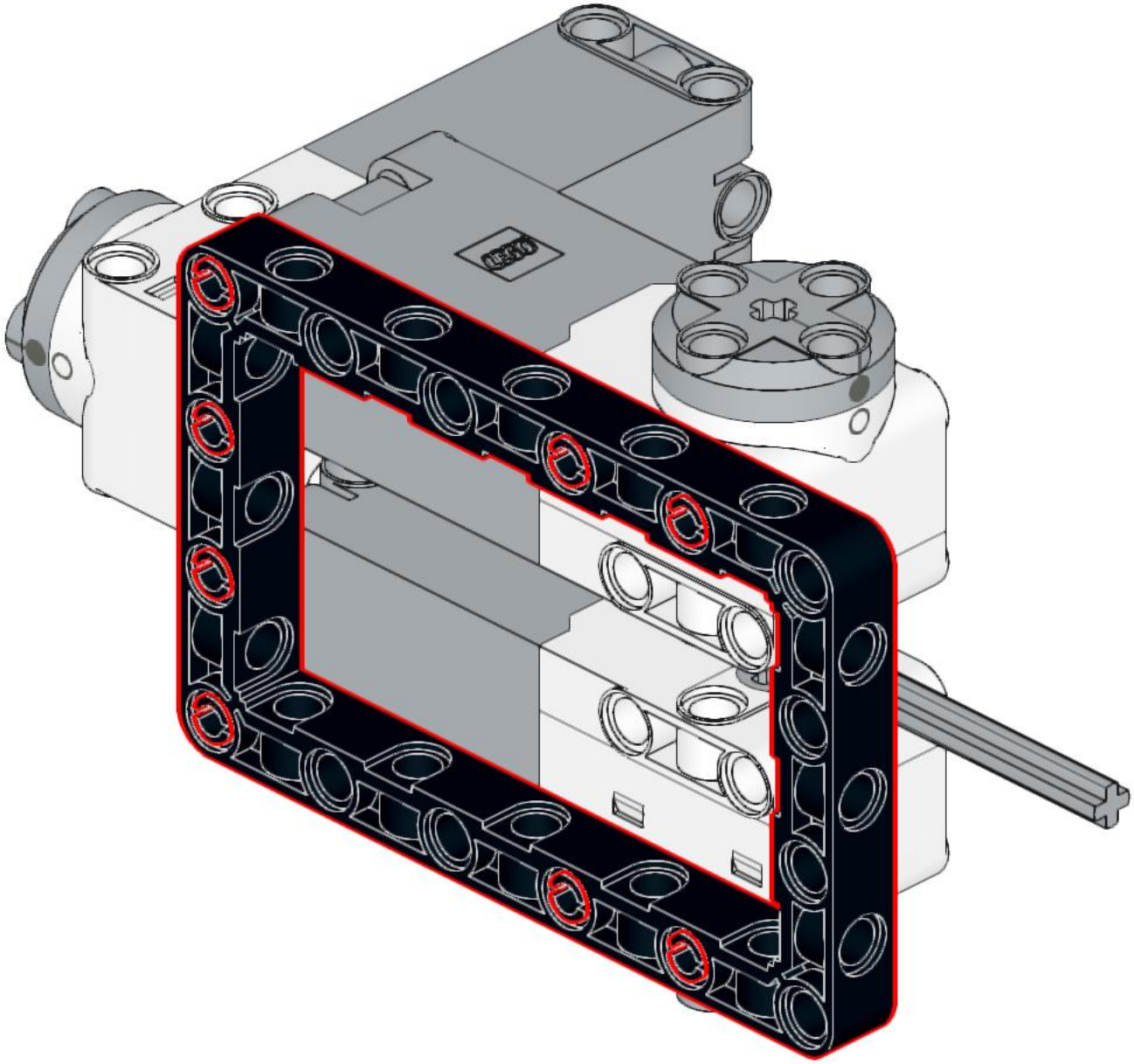

8

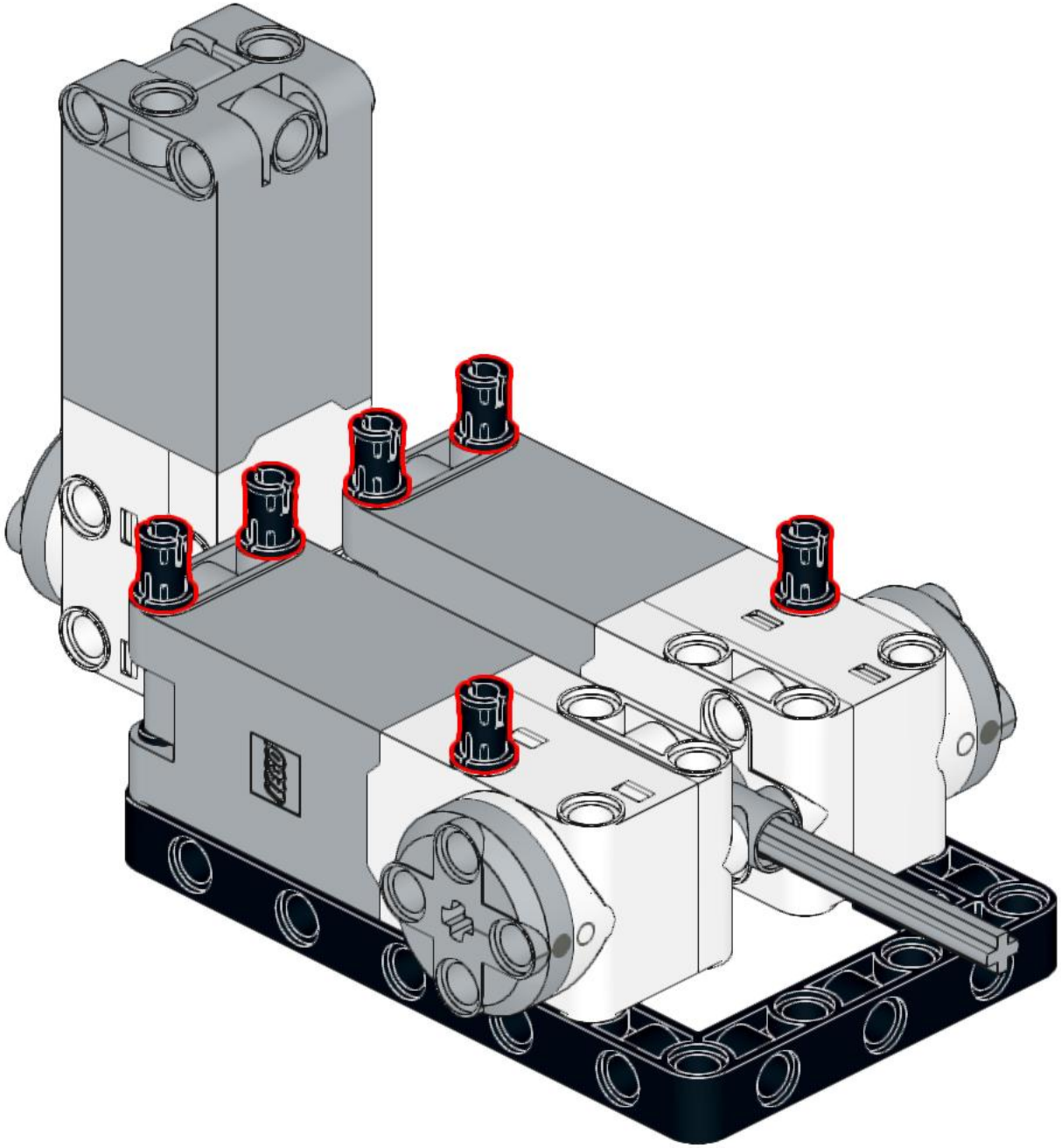

9

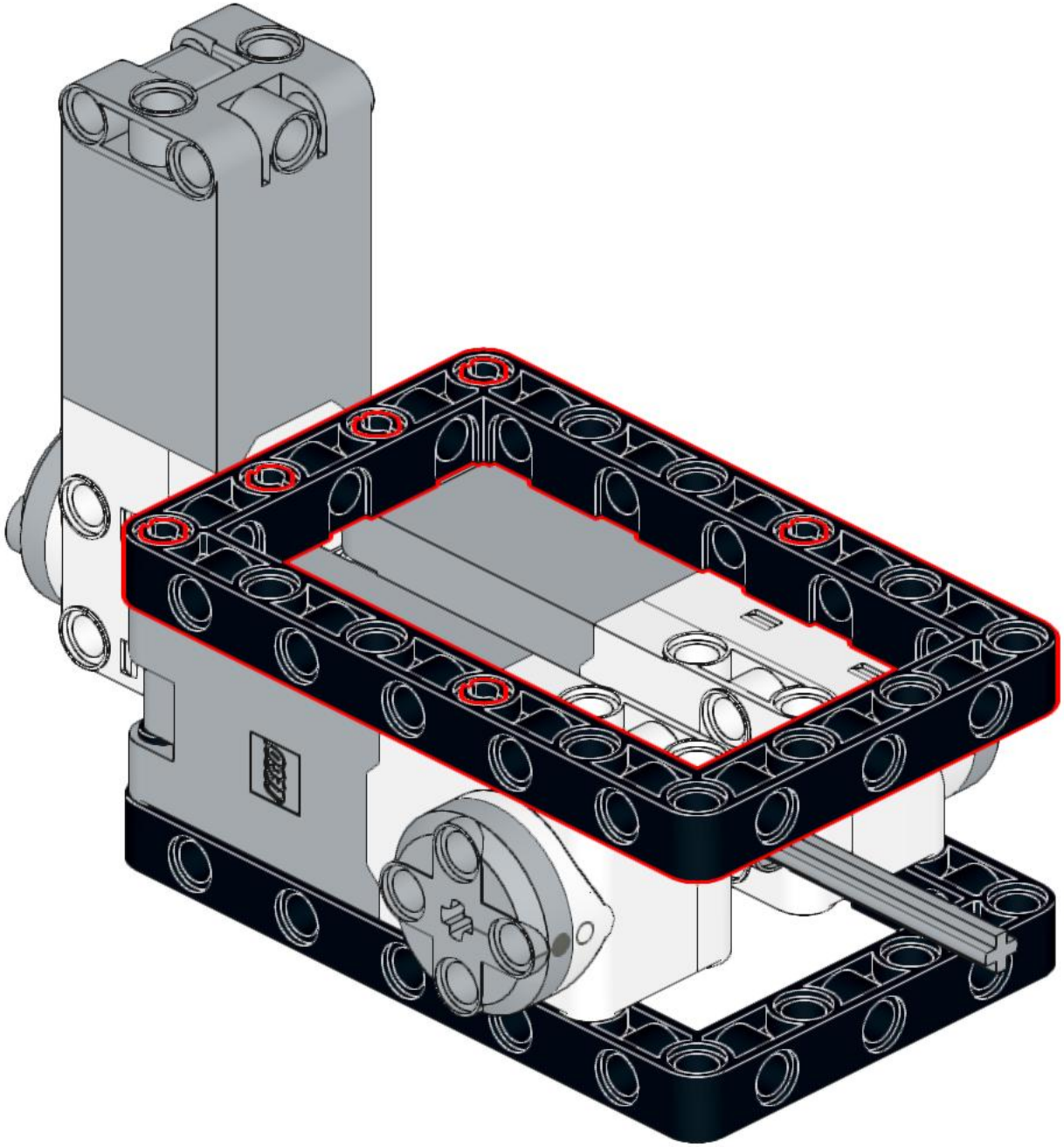

10

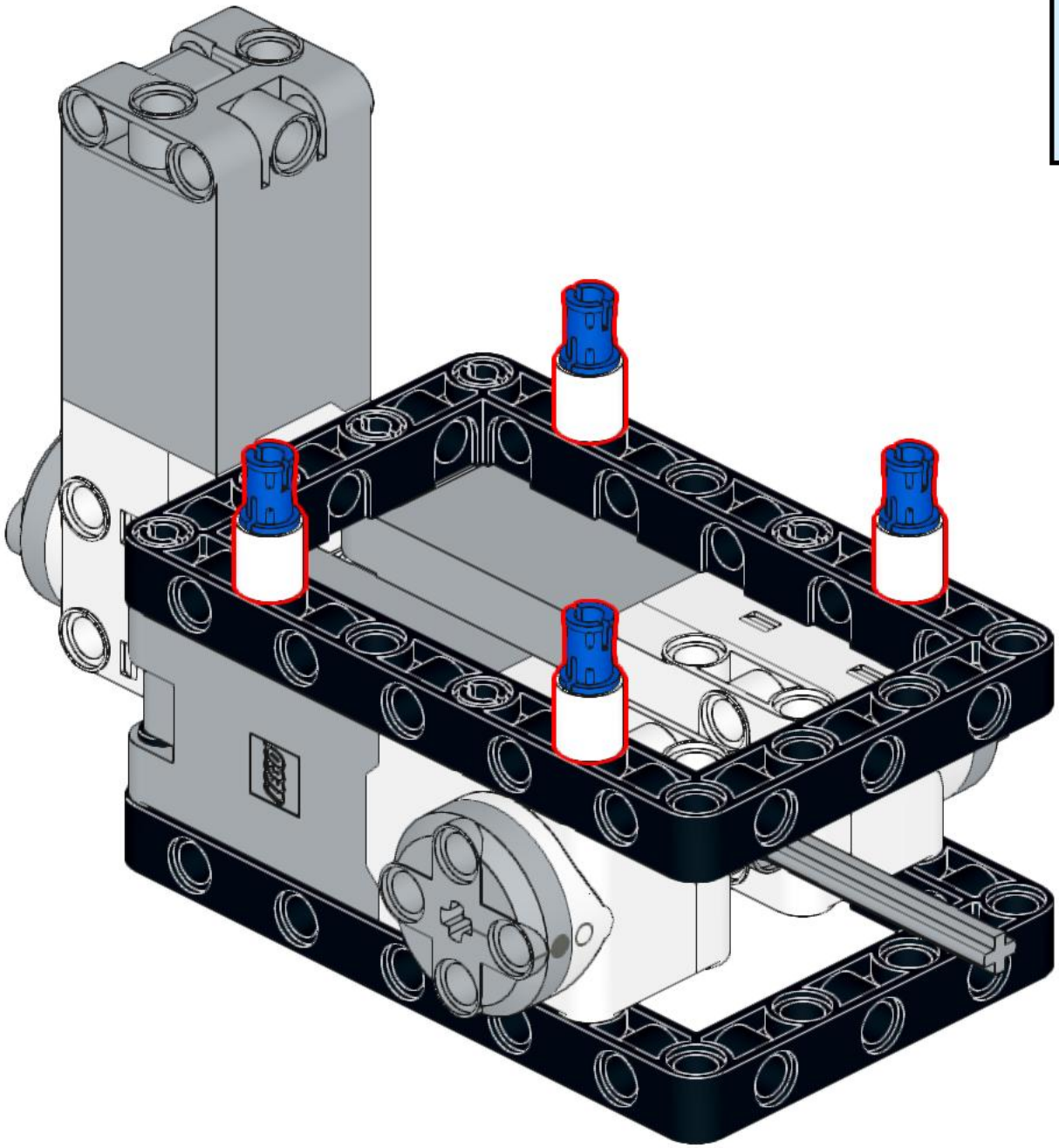

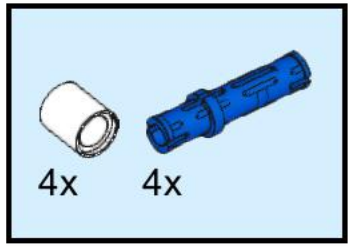

11

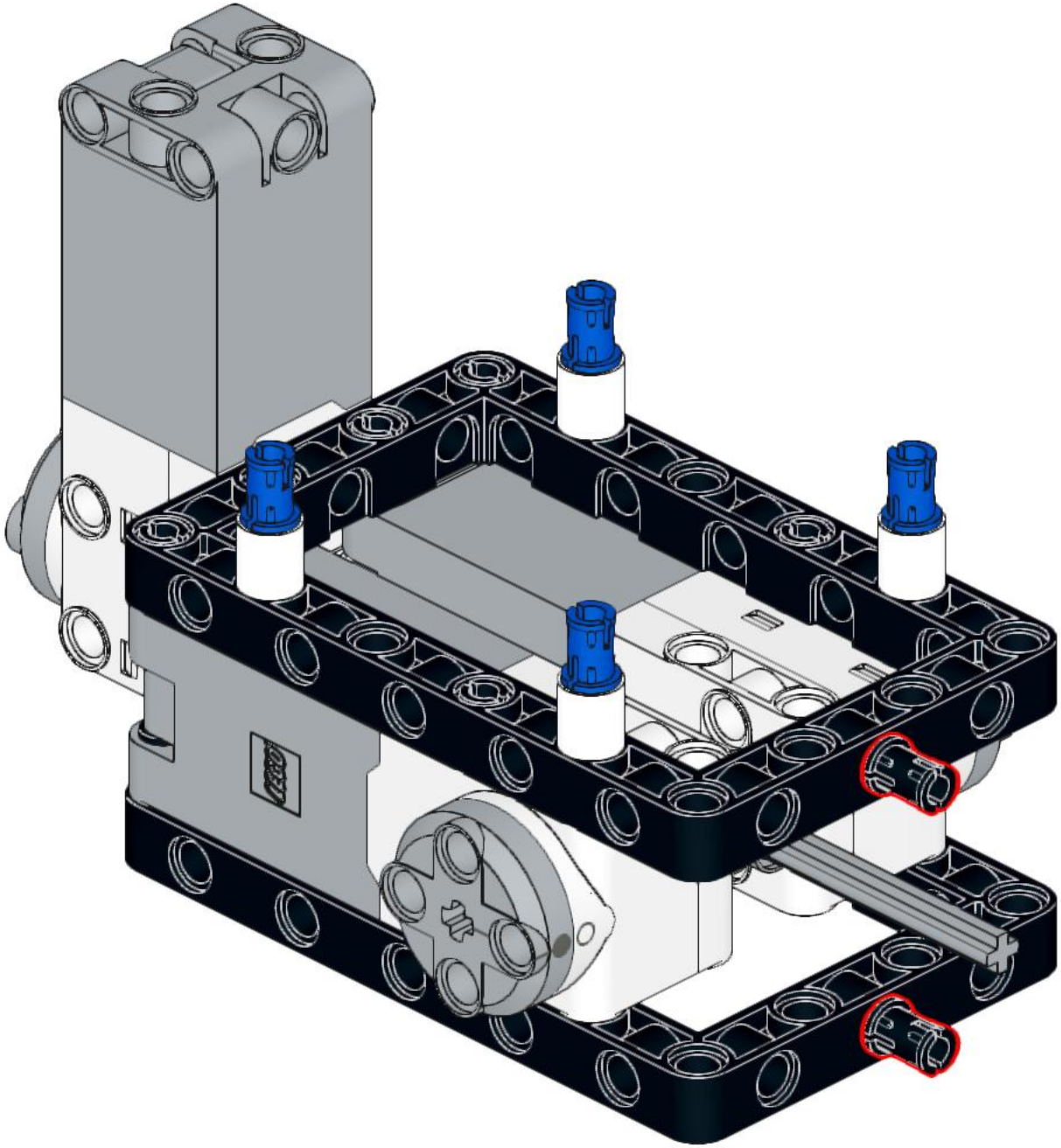

12

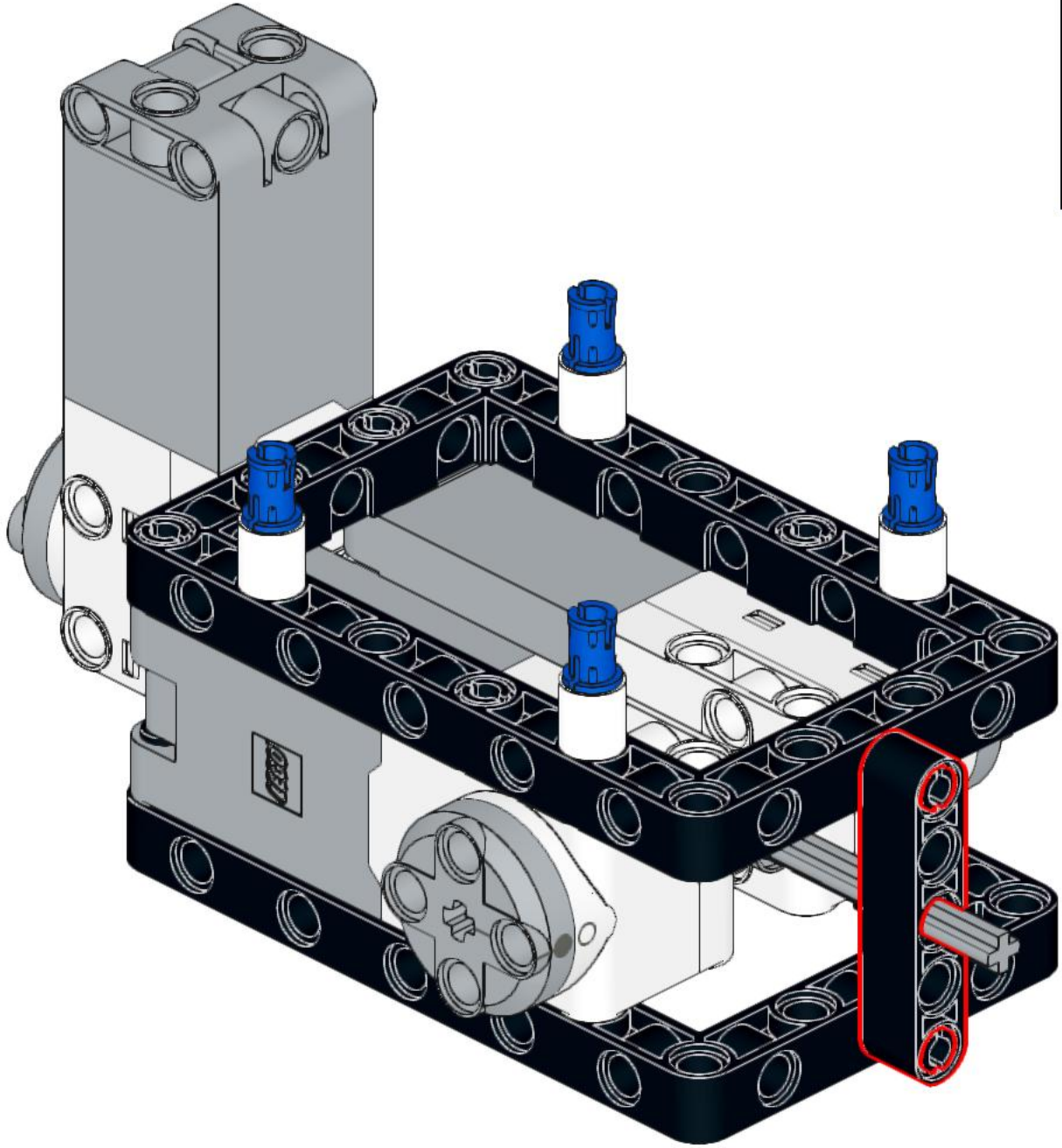

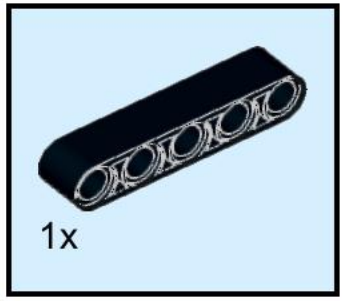

13

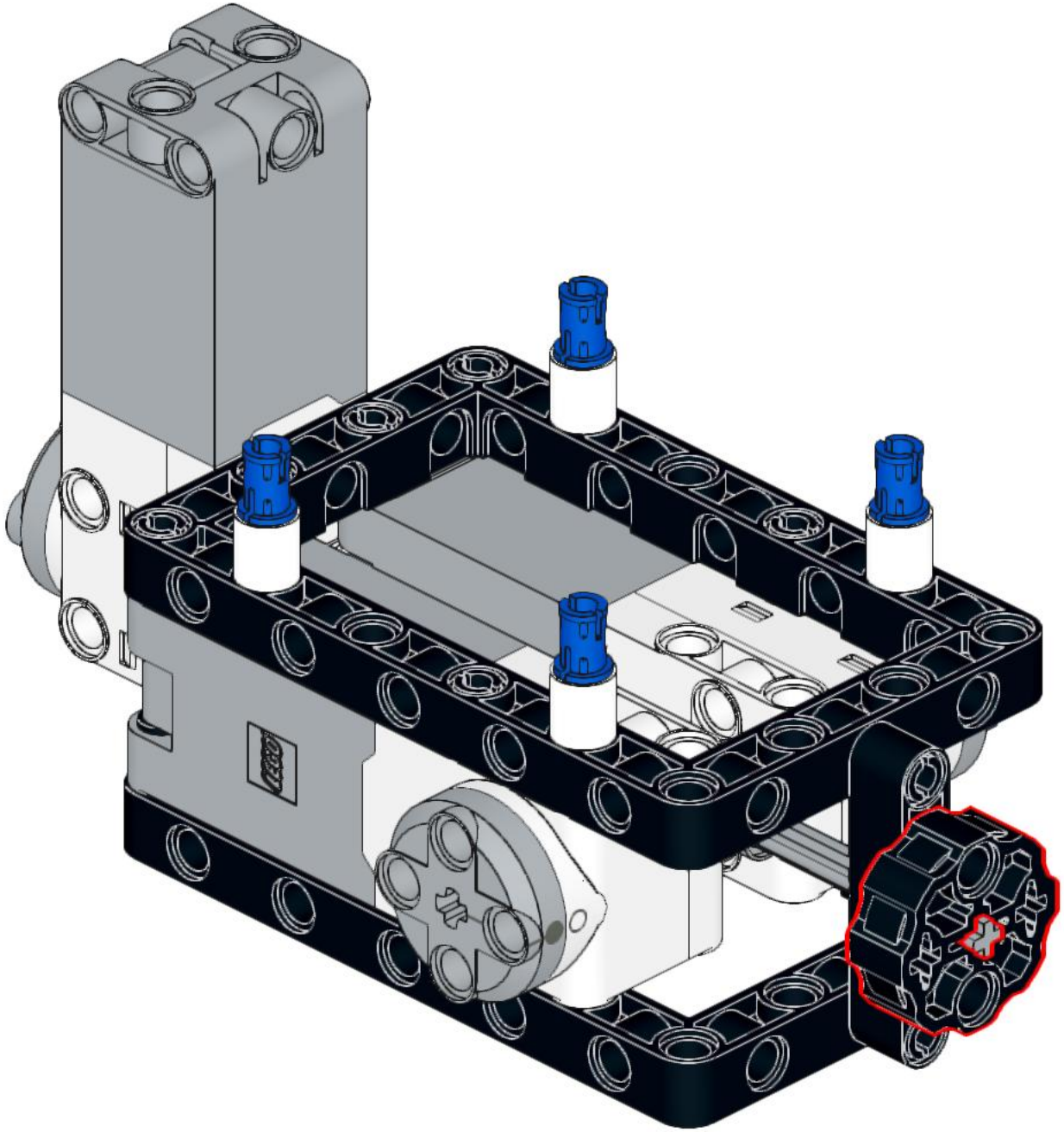

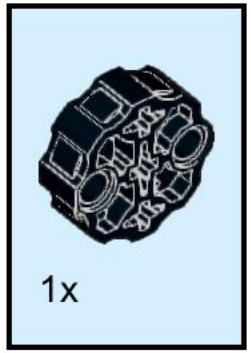

14

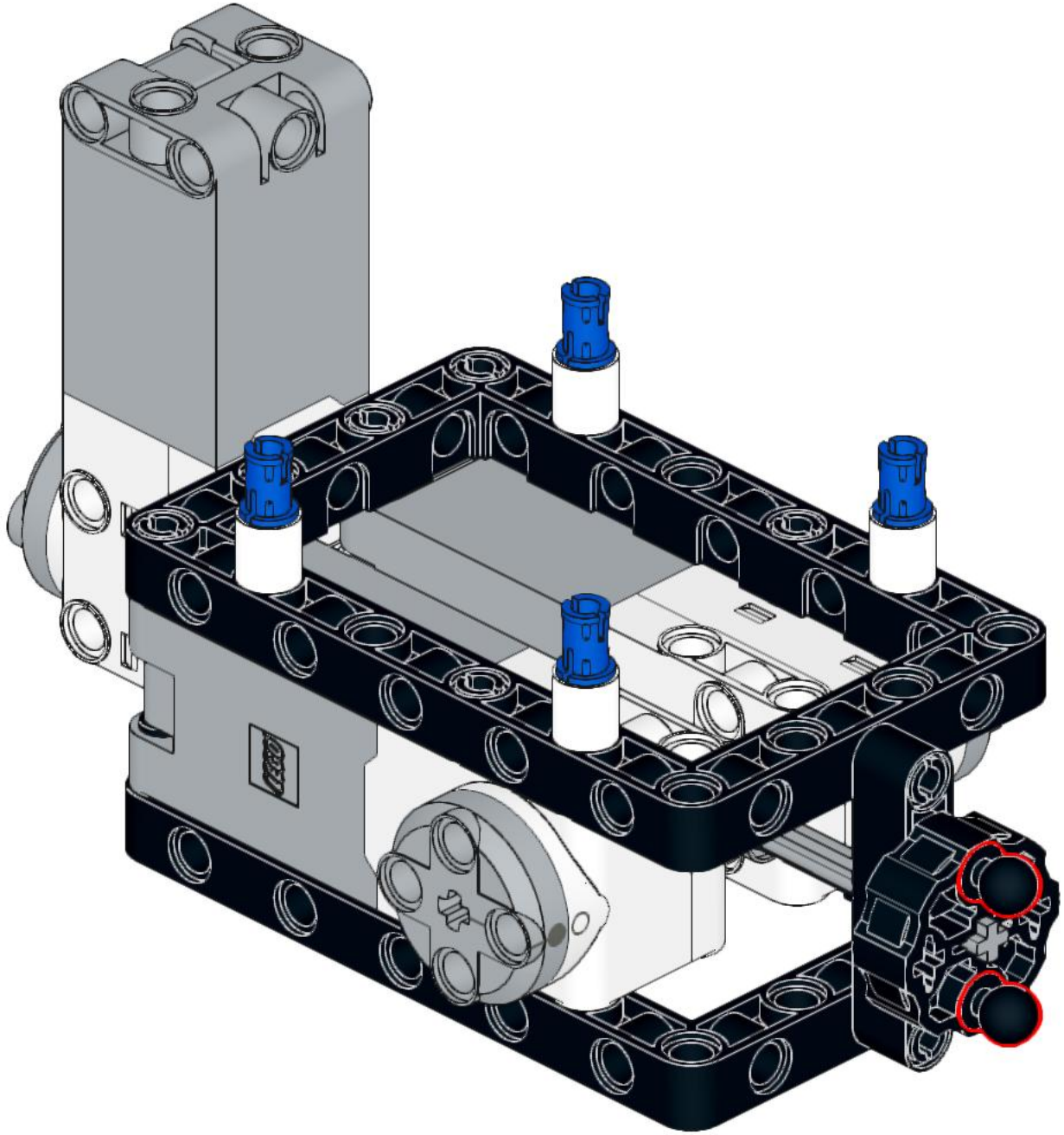

15

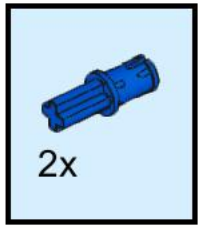

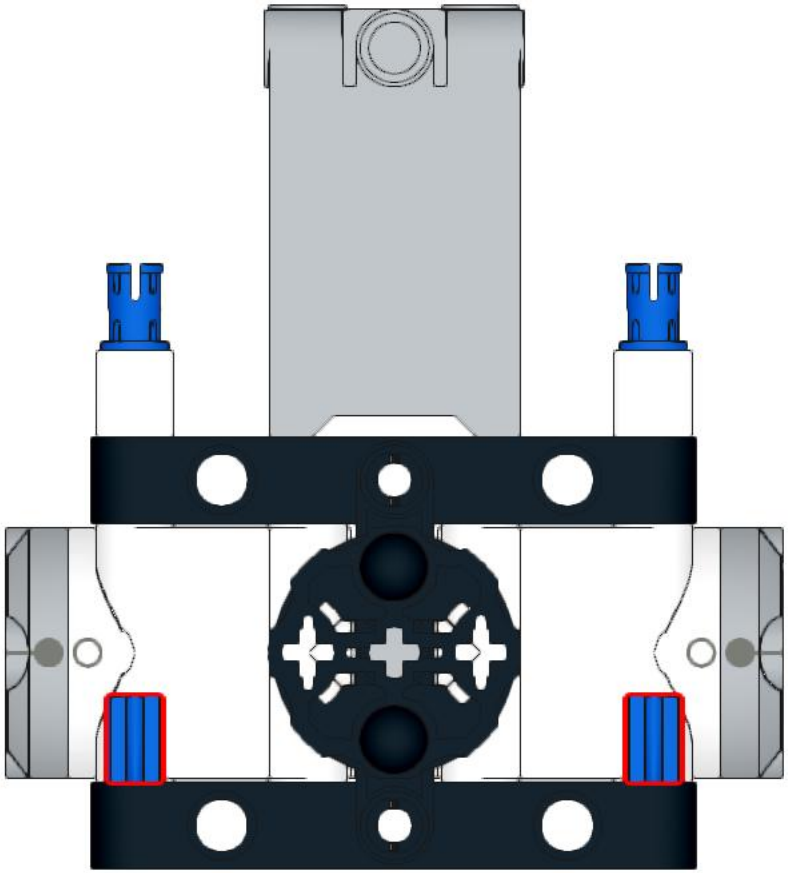

16

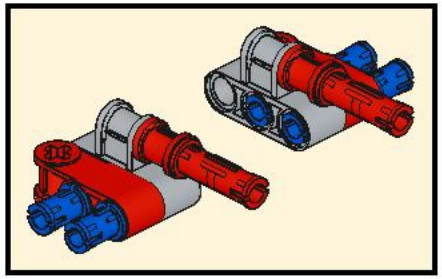

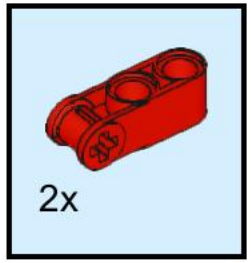

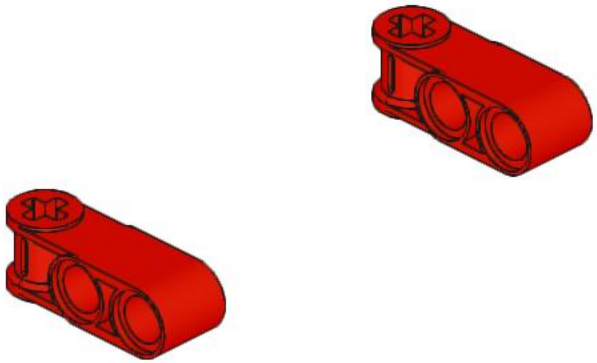

17

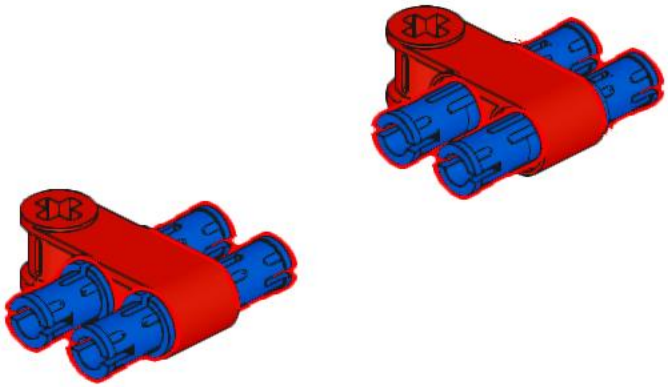

18

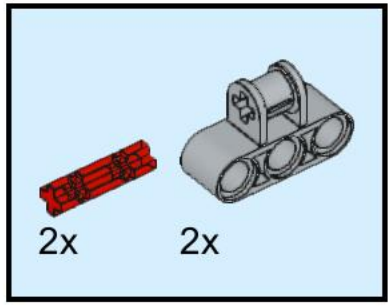

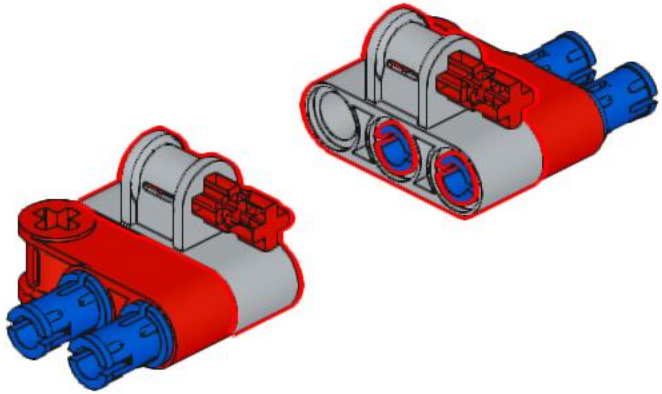

19

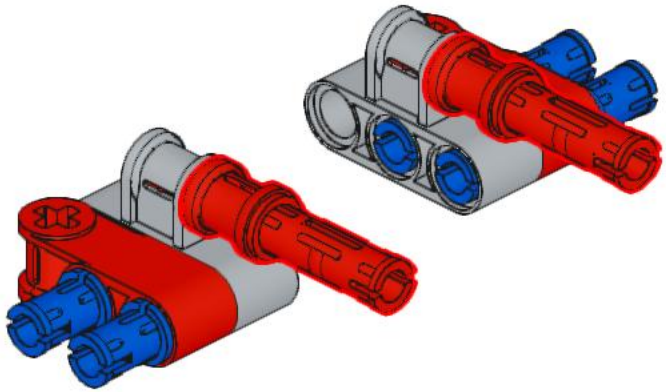

20

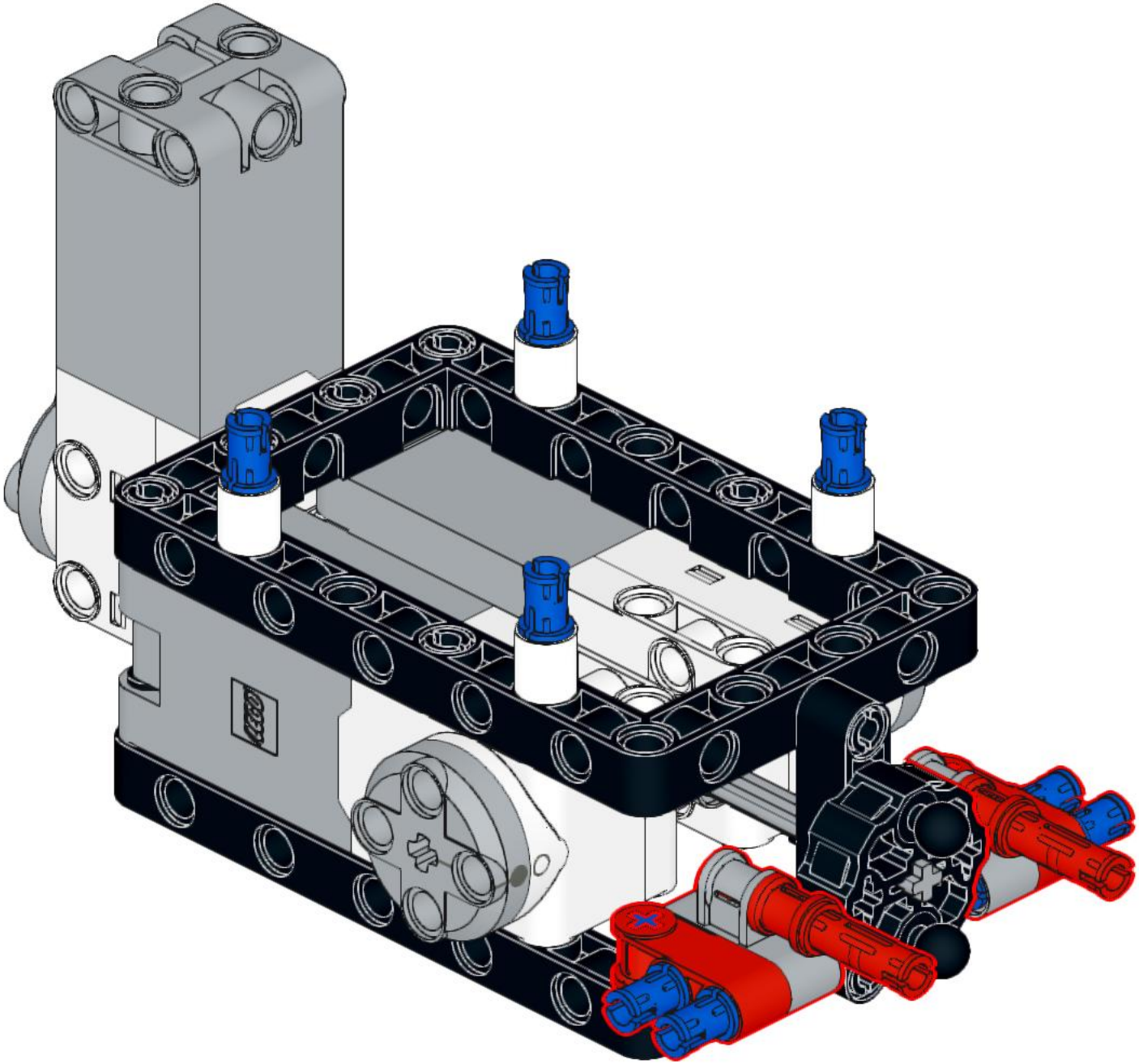

21

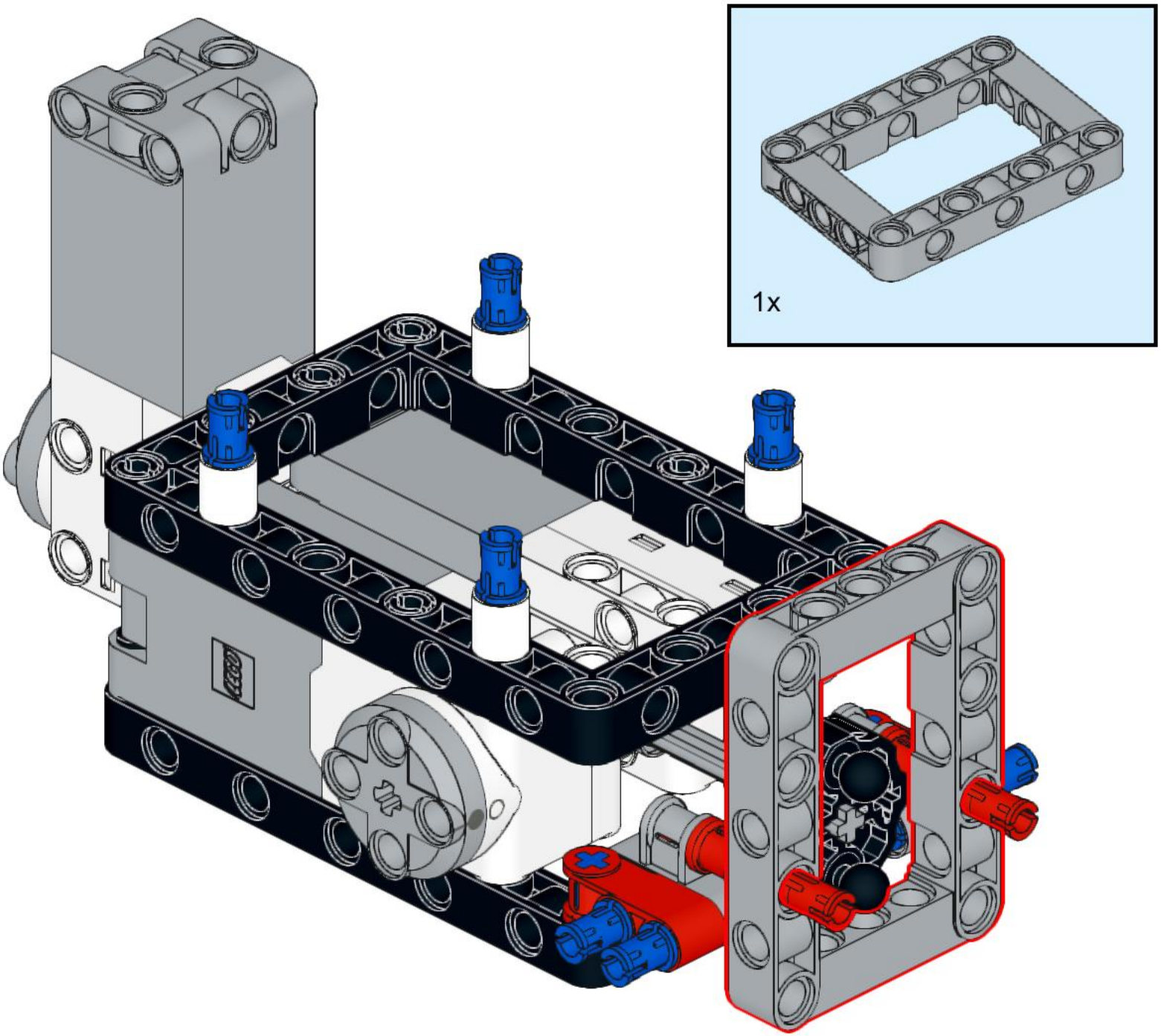

22

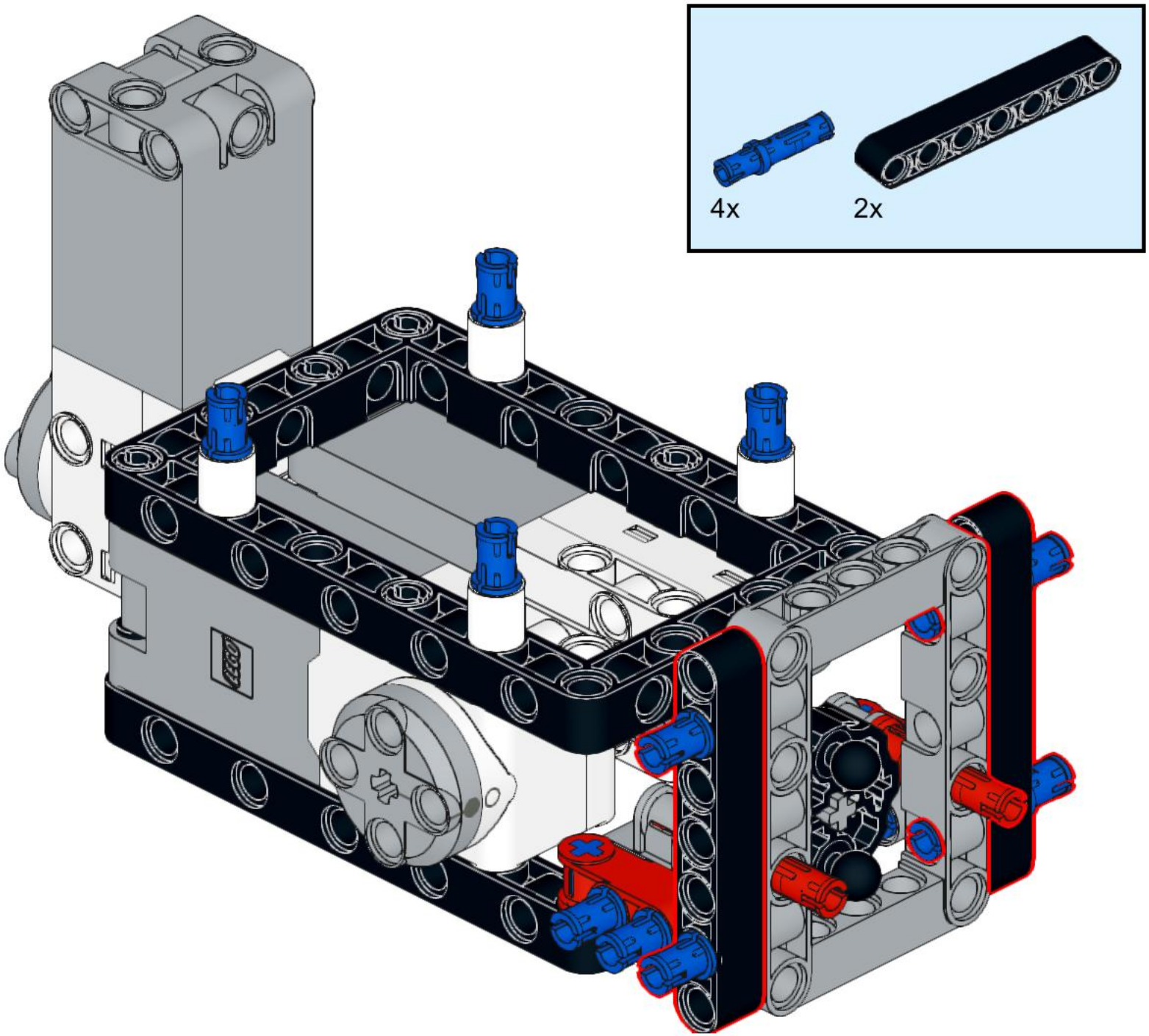

23

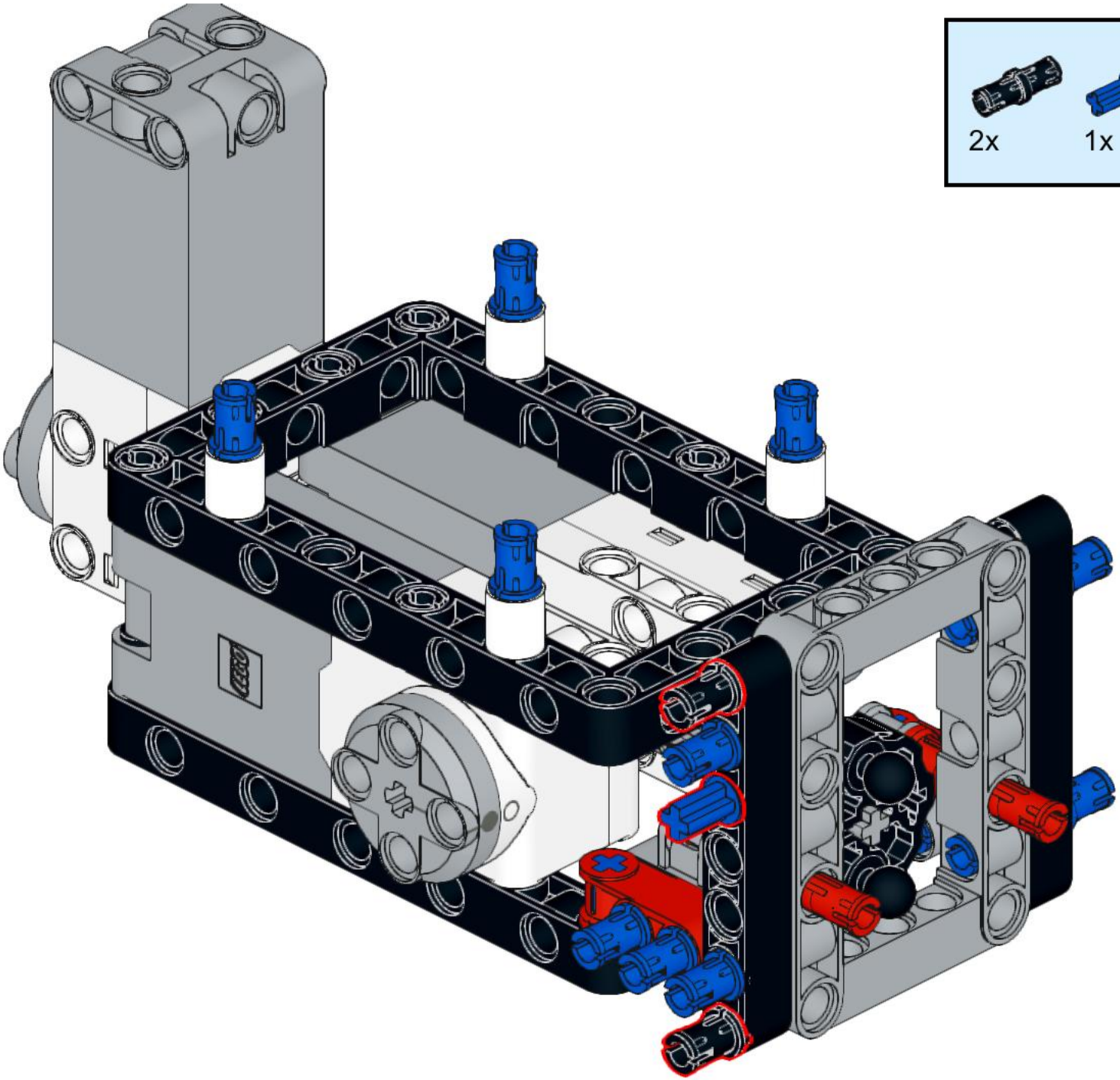

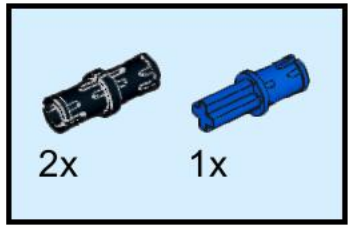

24

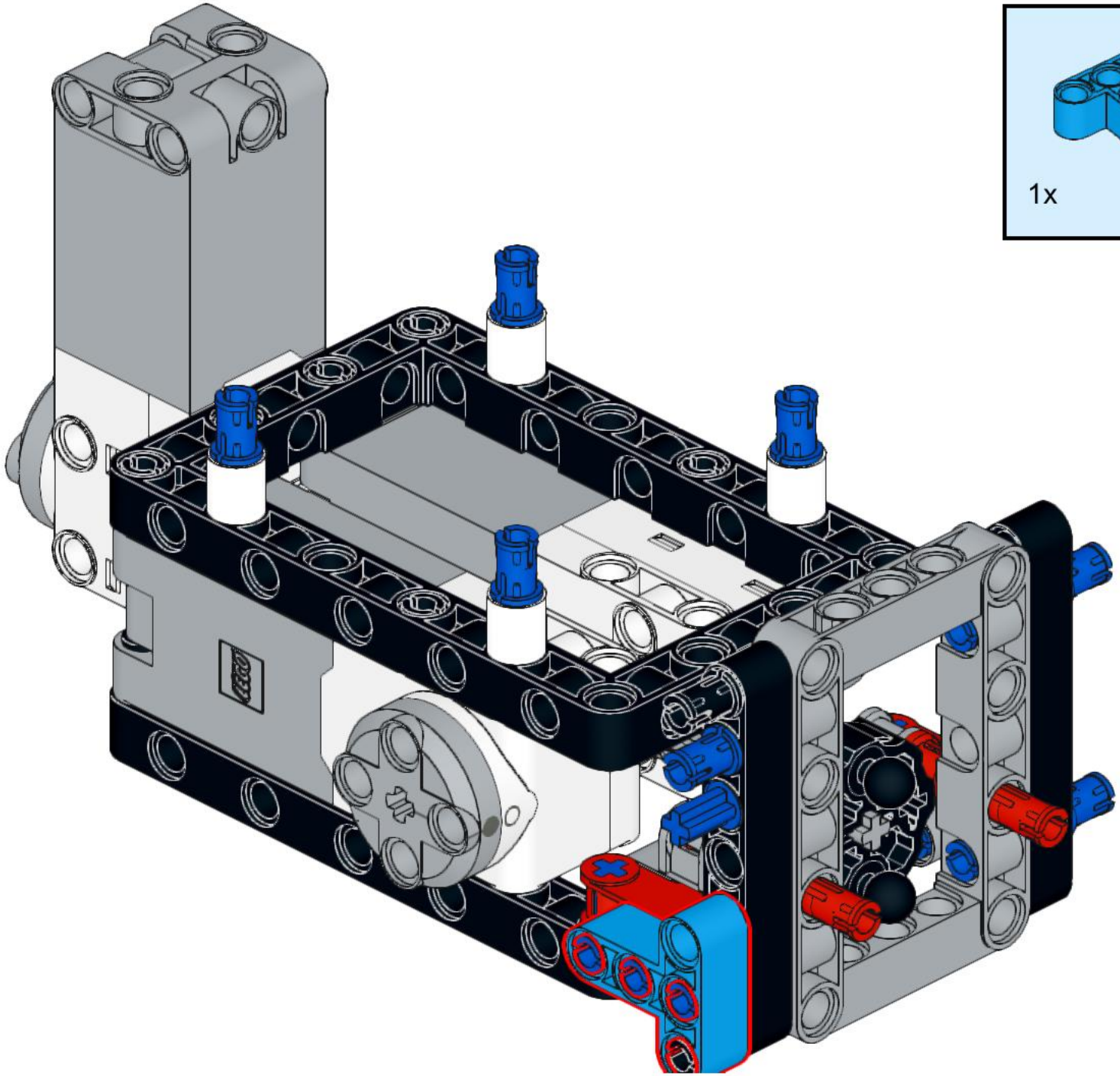

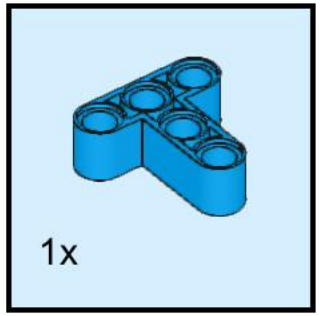

25

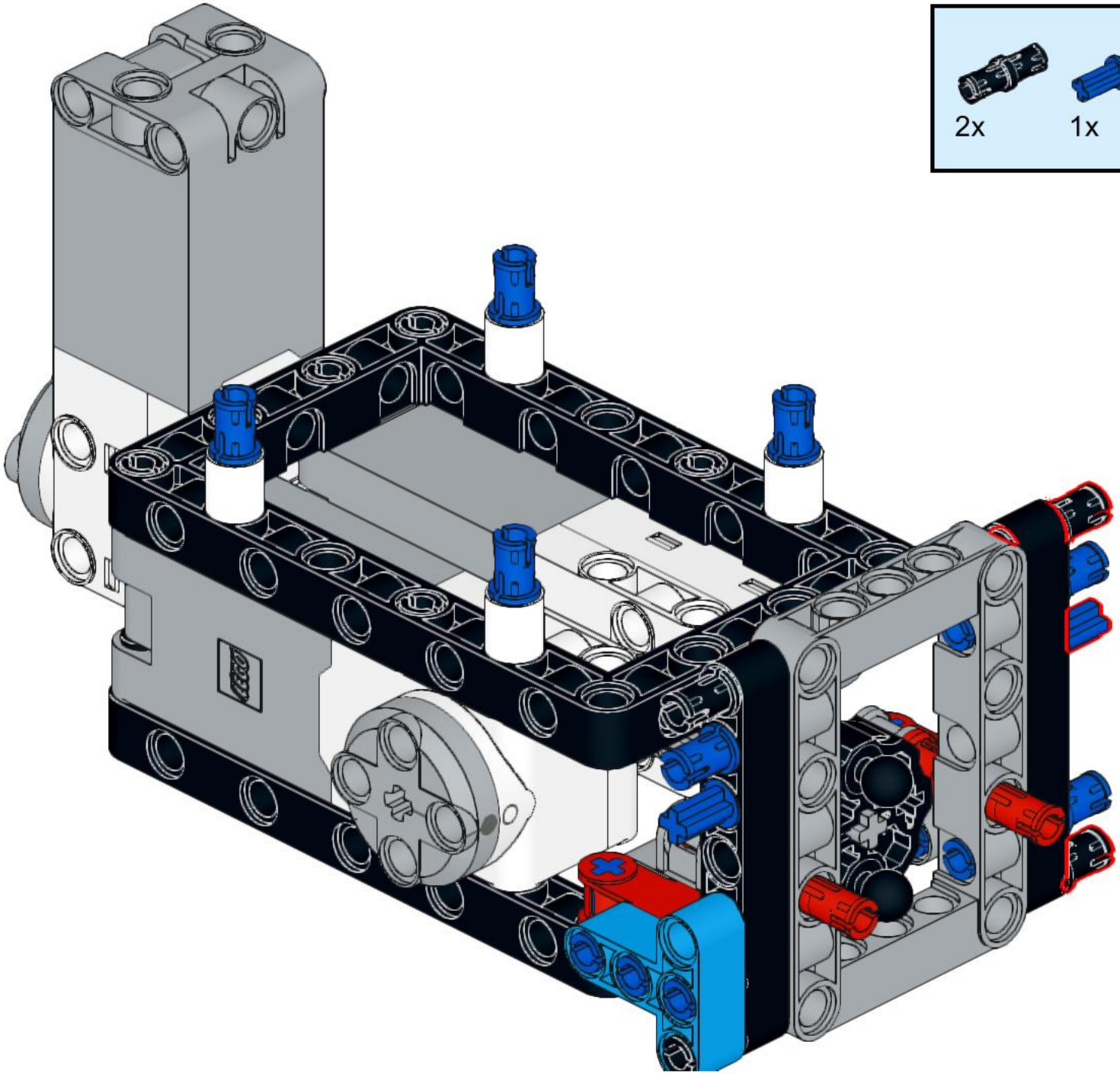

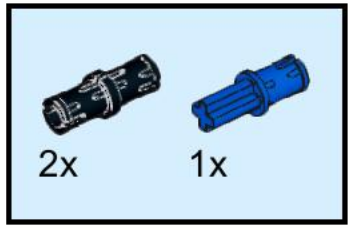

26

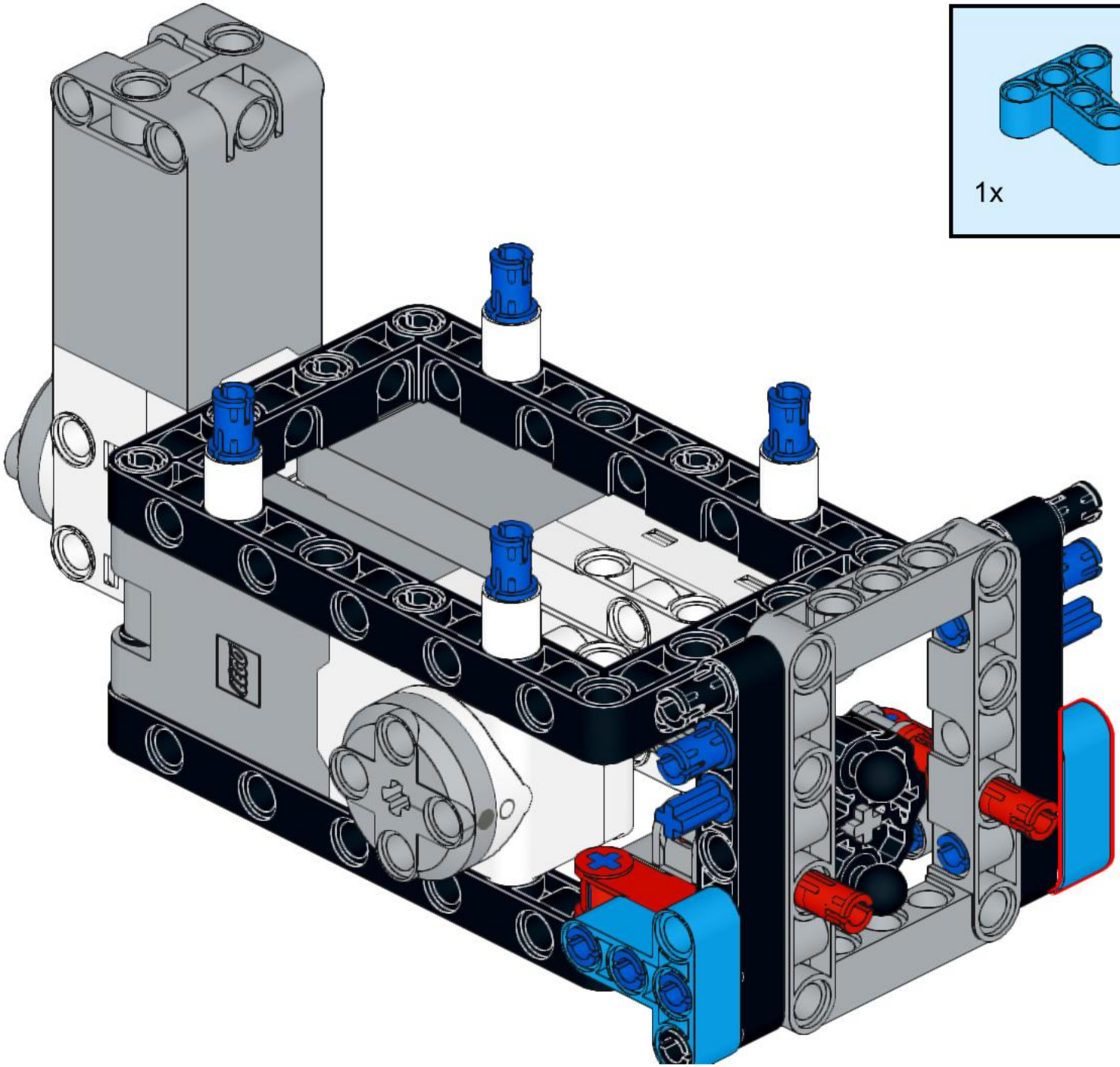

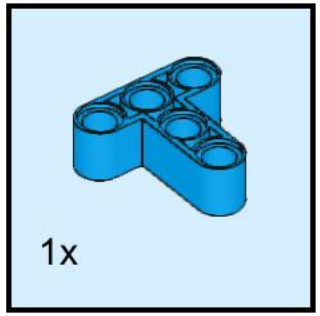

27

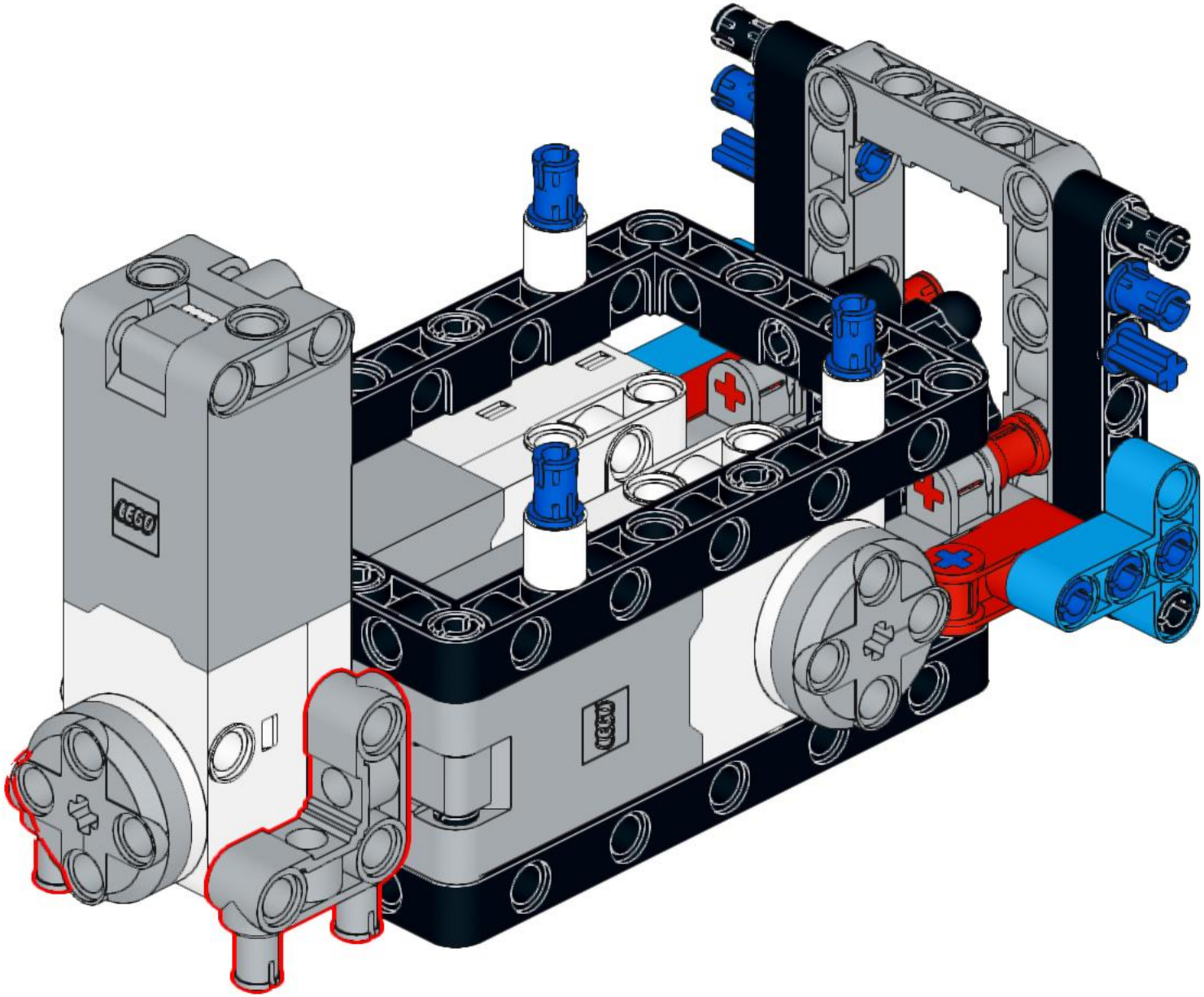

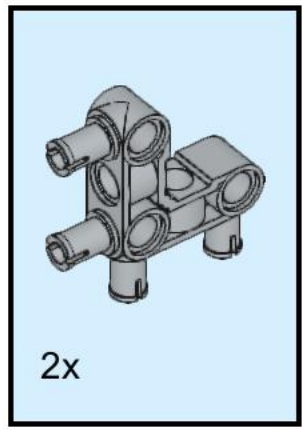

28

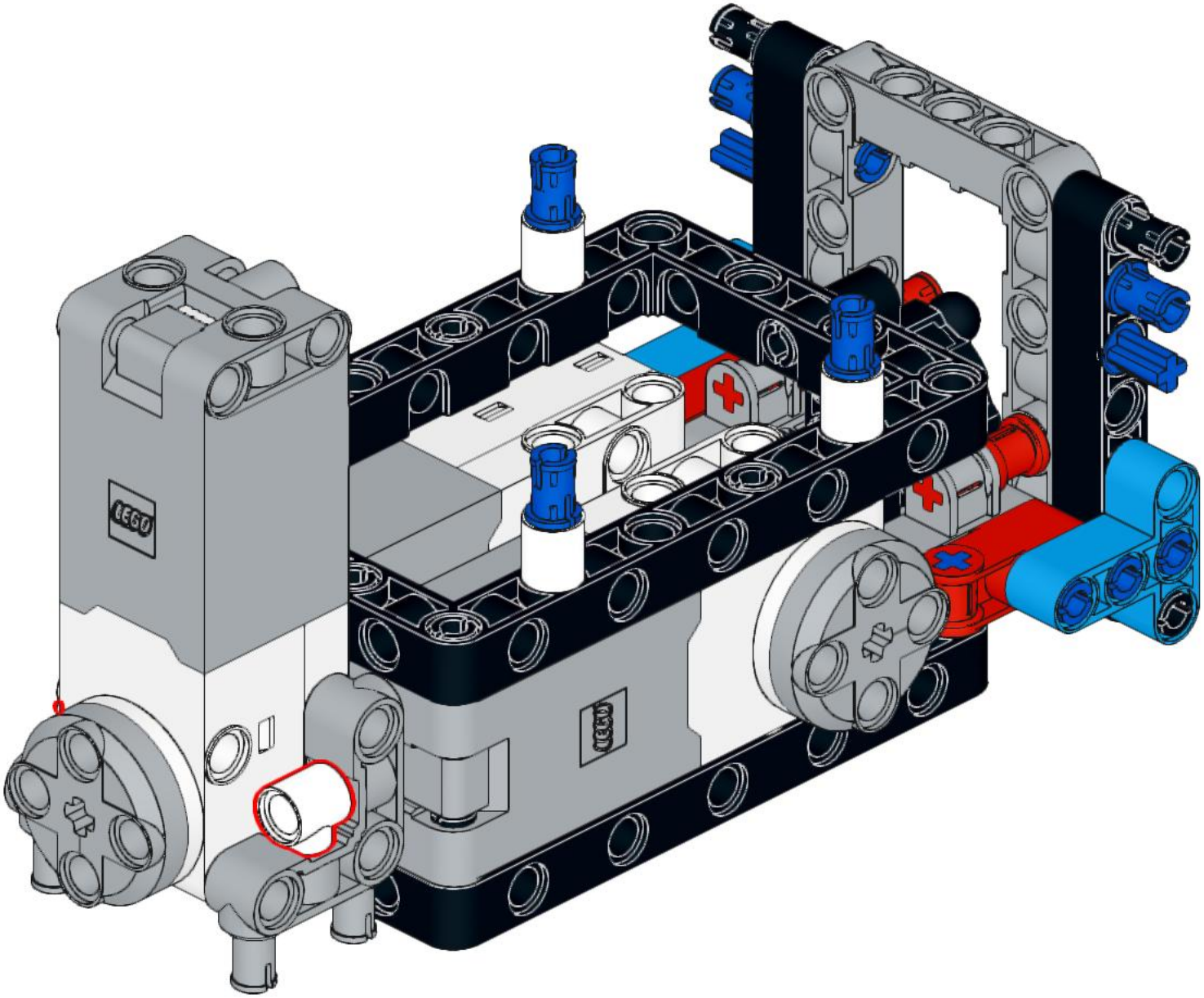

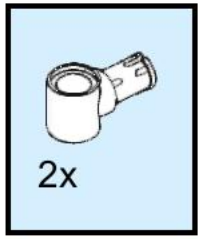

29

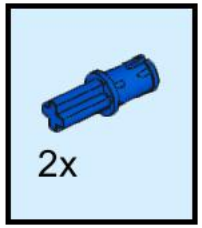

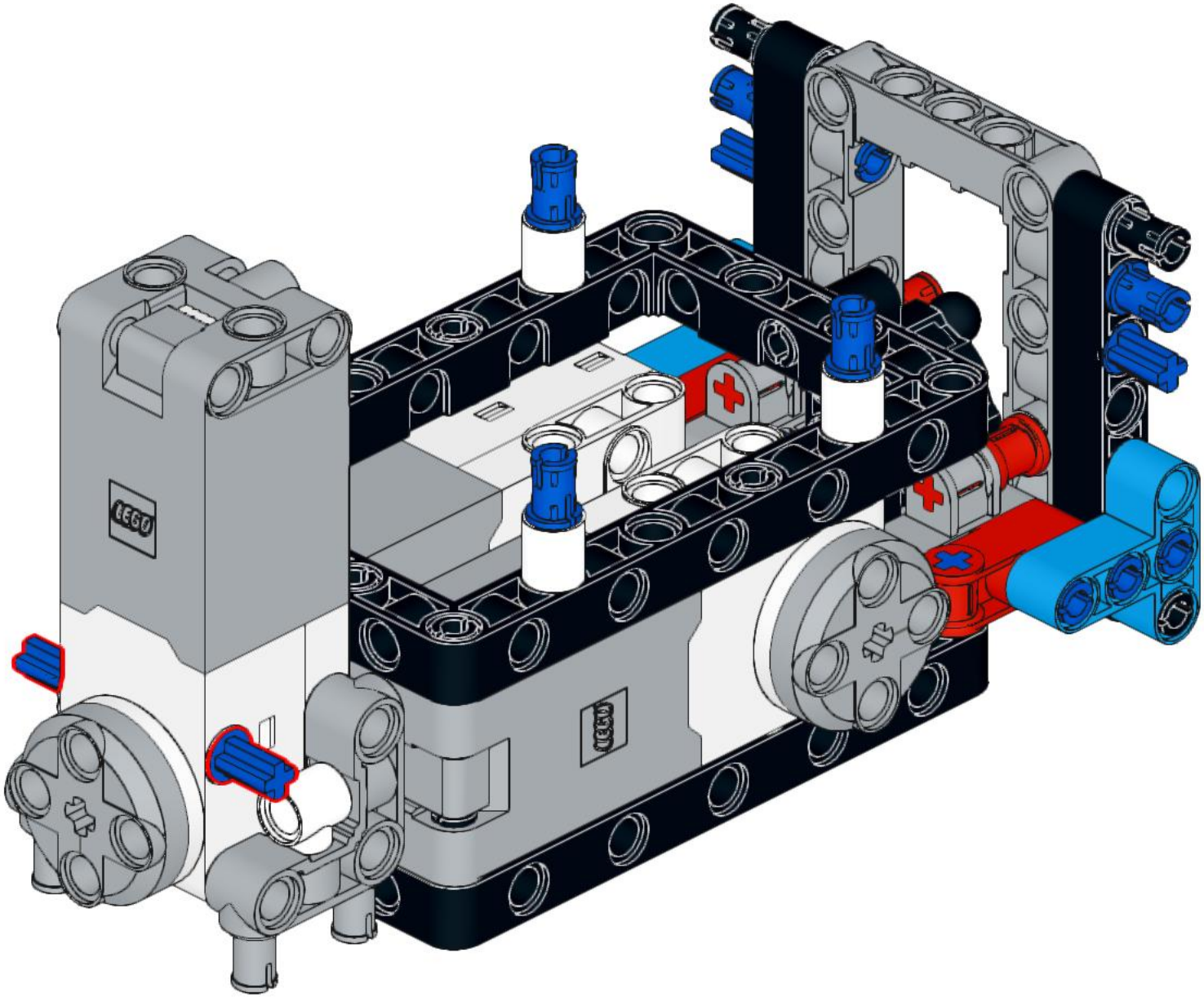

30

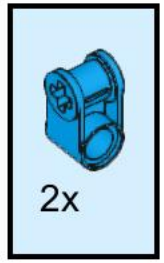

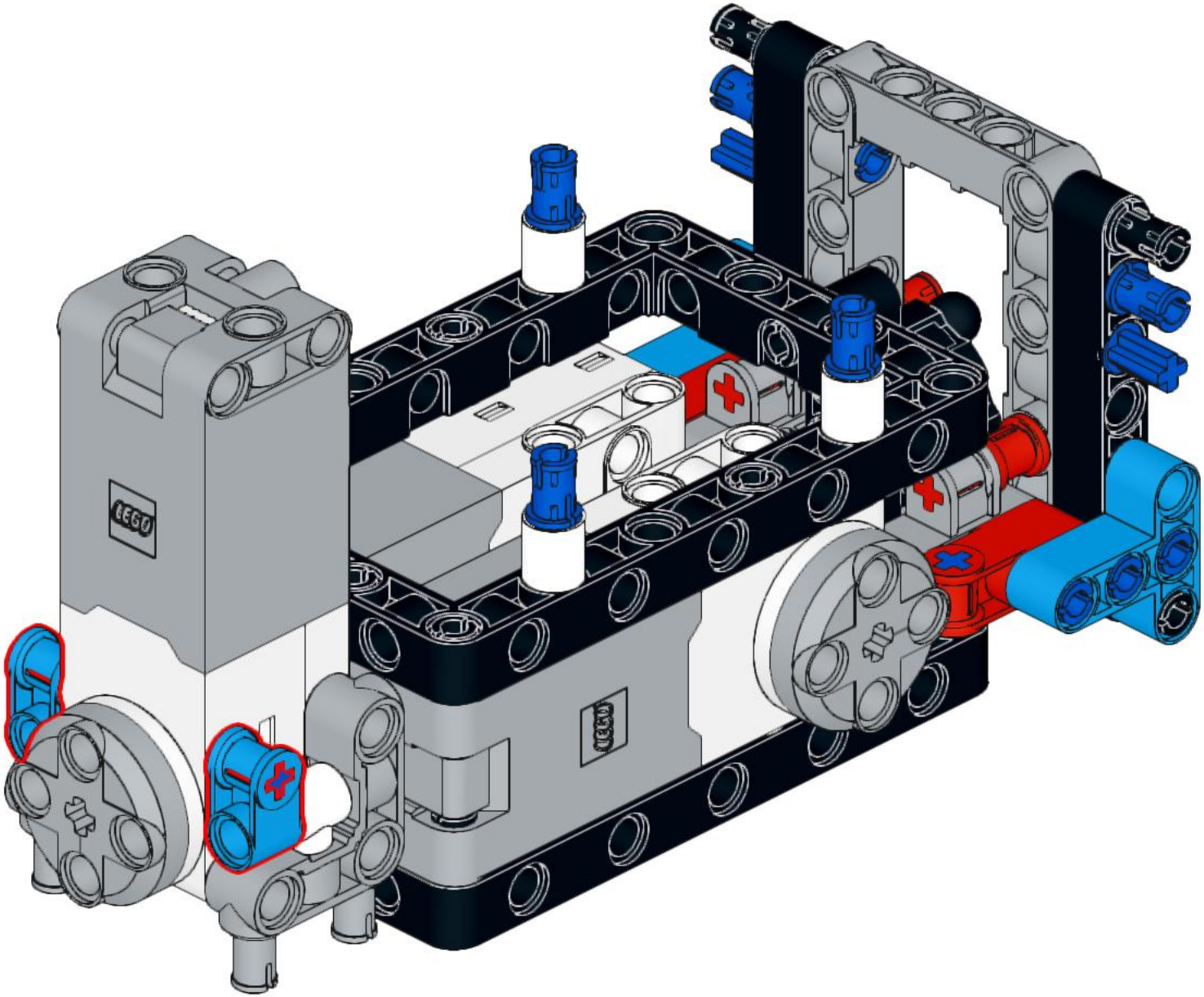

31

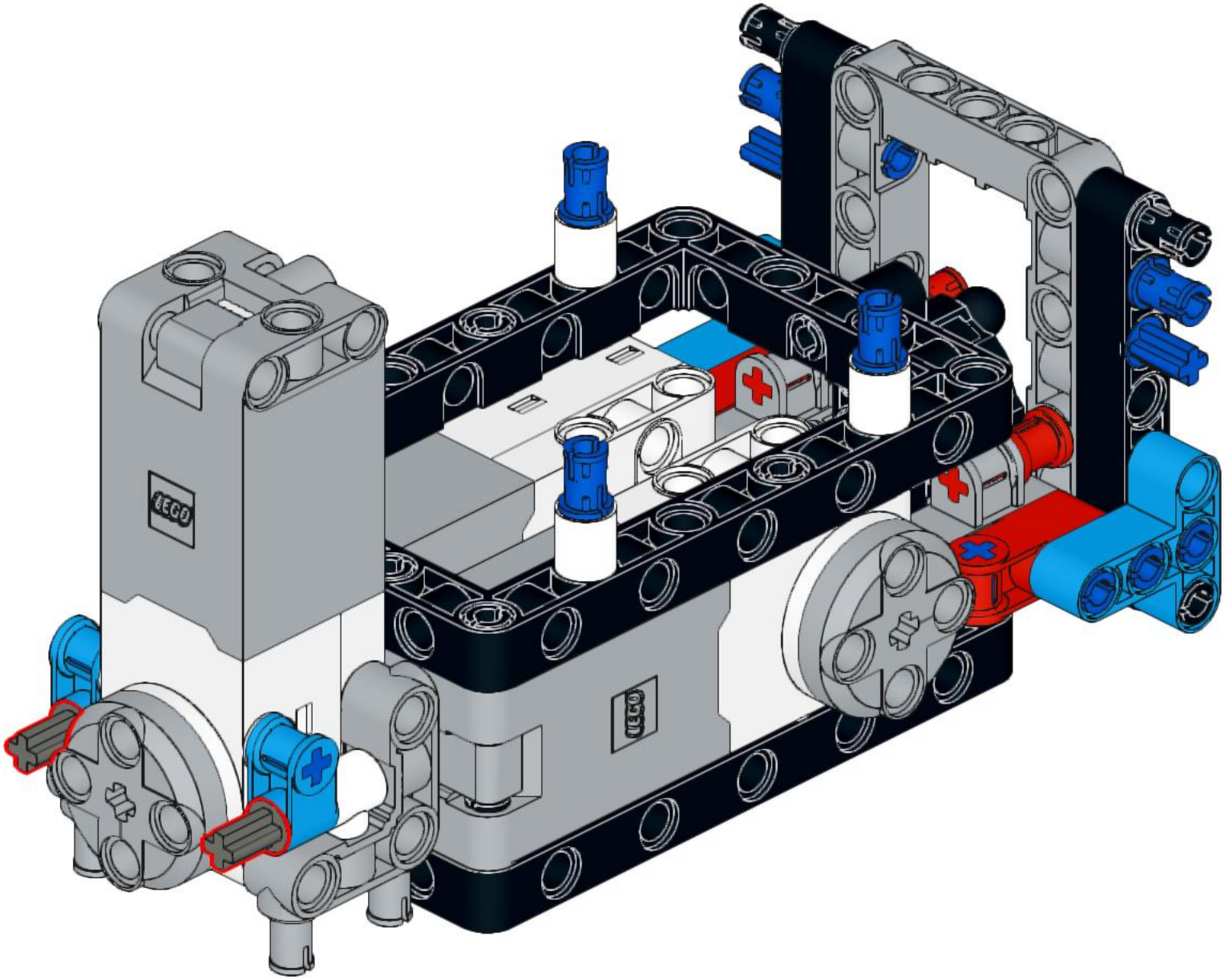

32

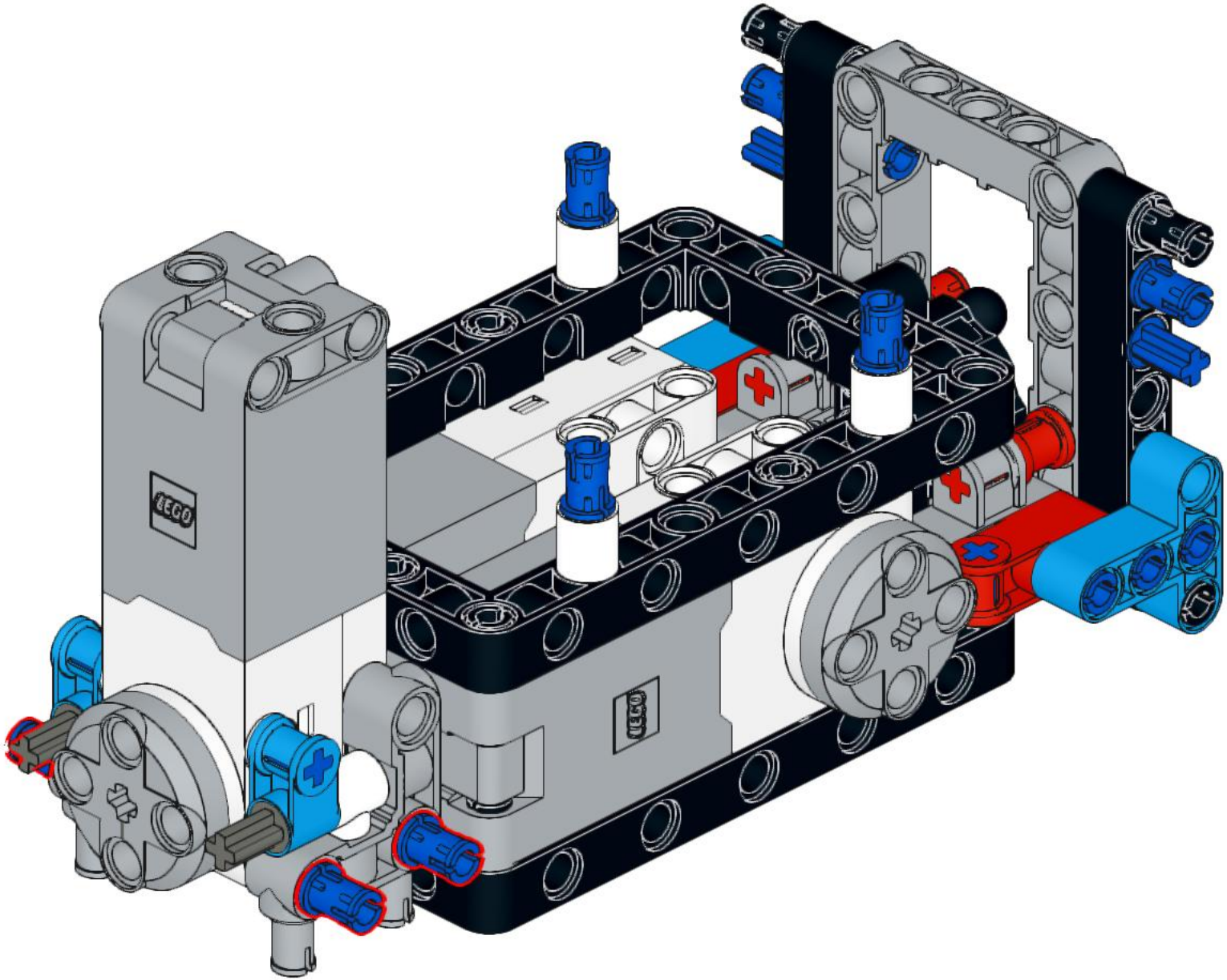

33

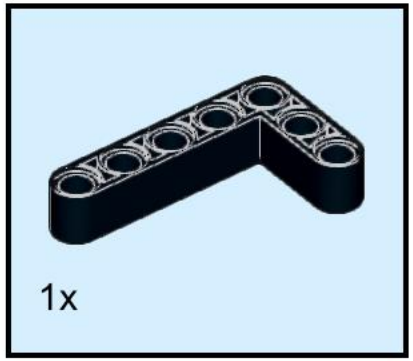

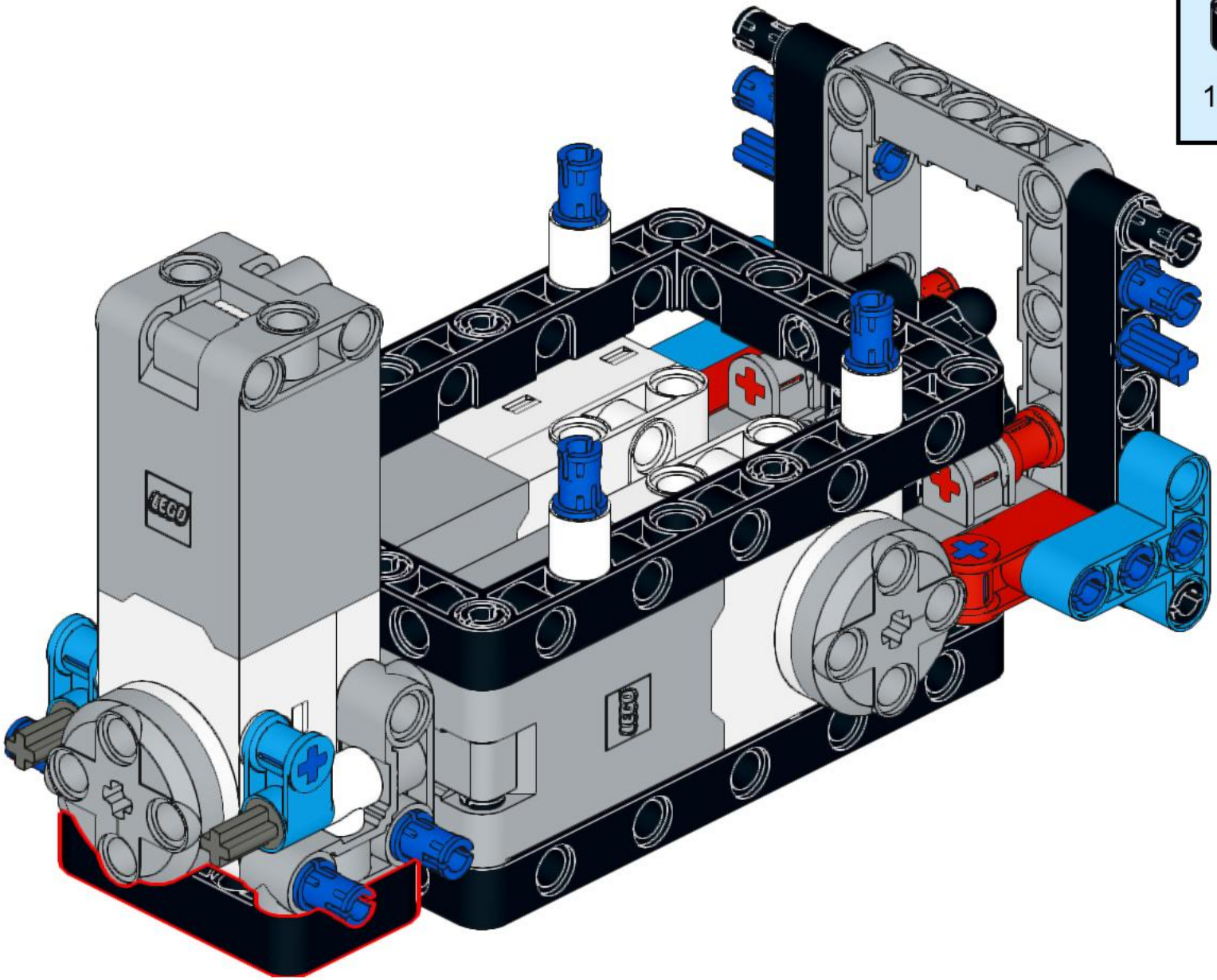

34

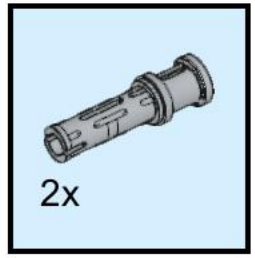

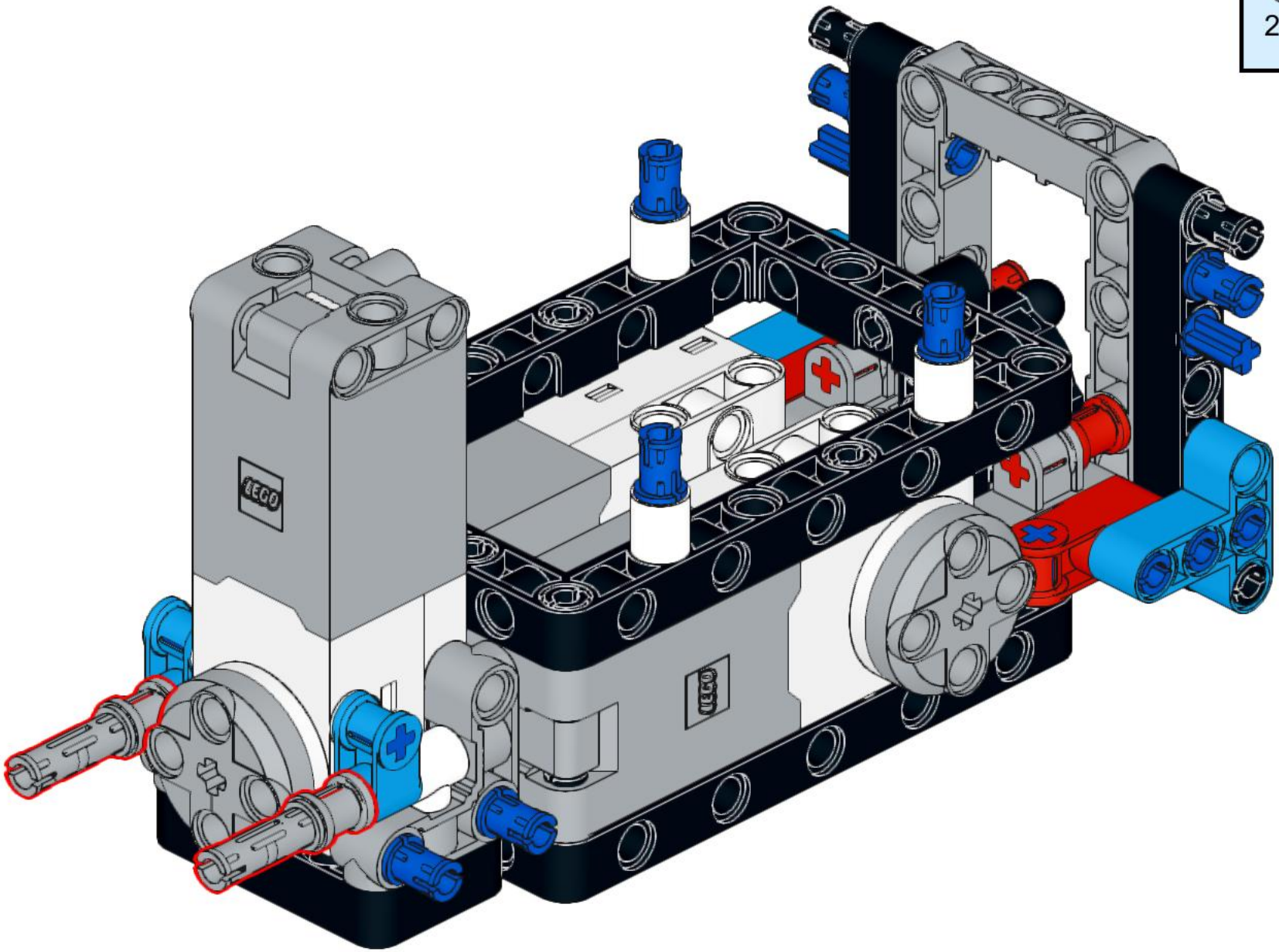

35

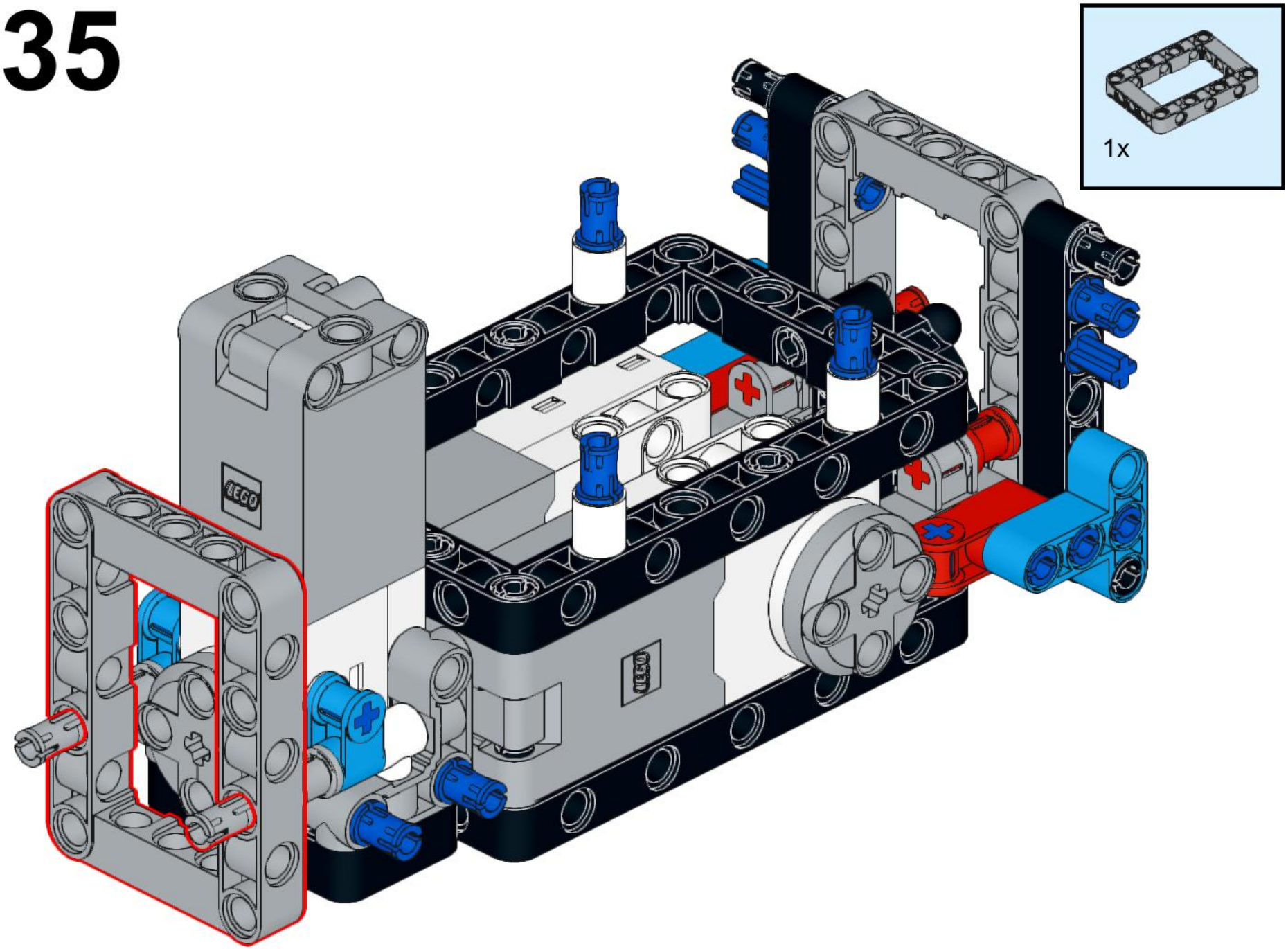

36

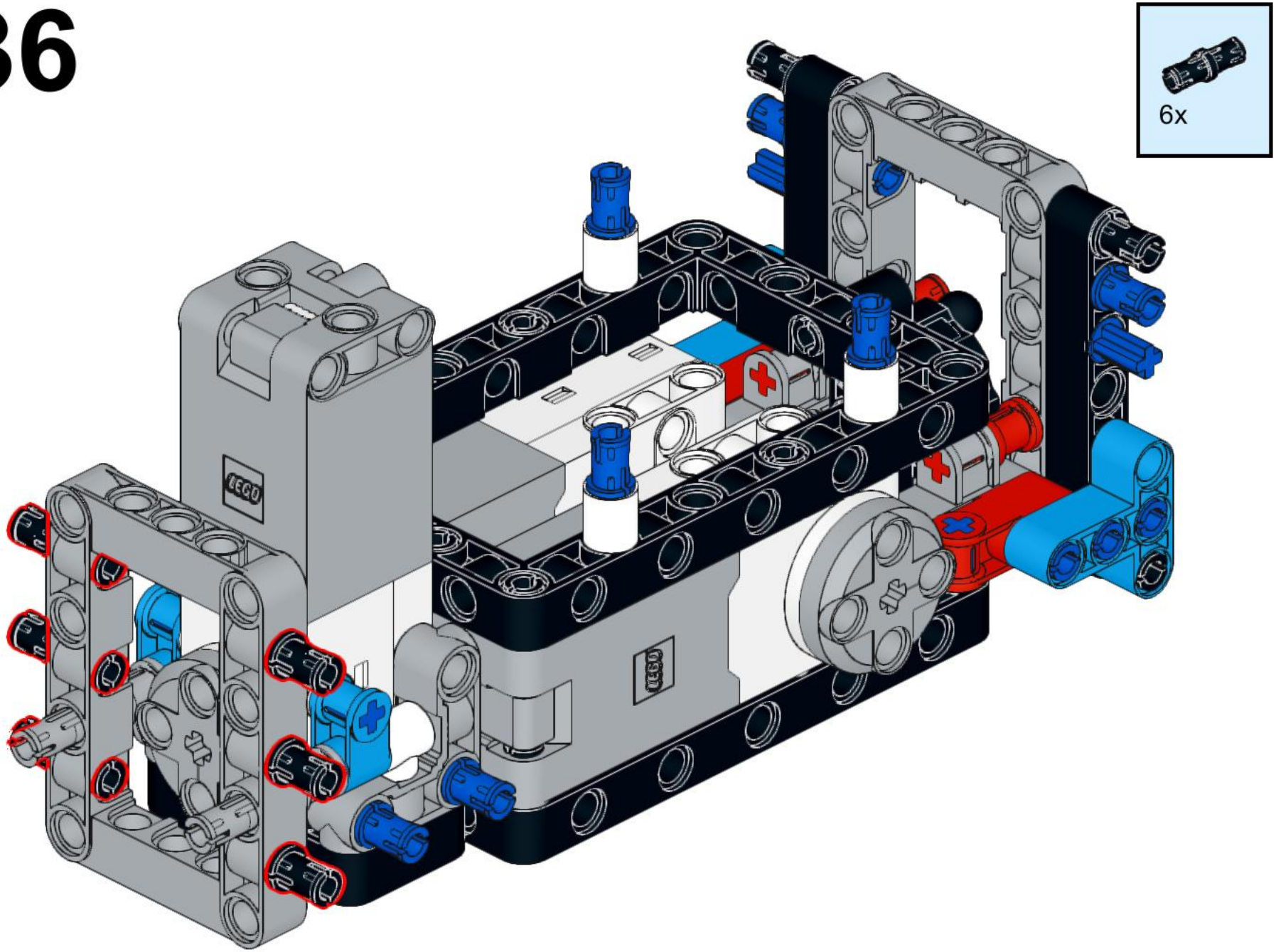

37

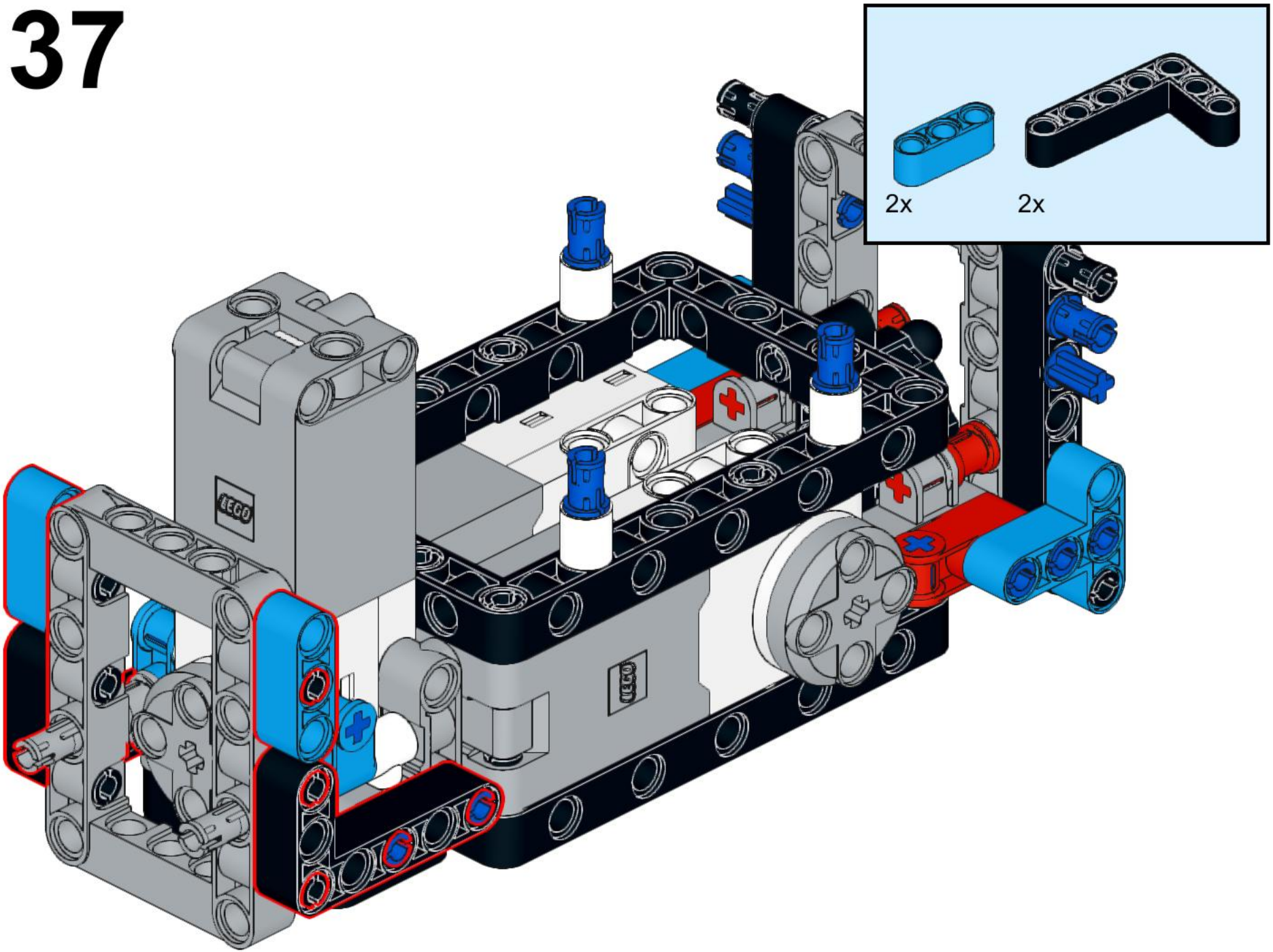

38

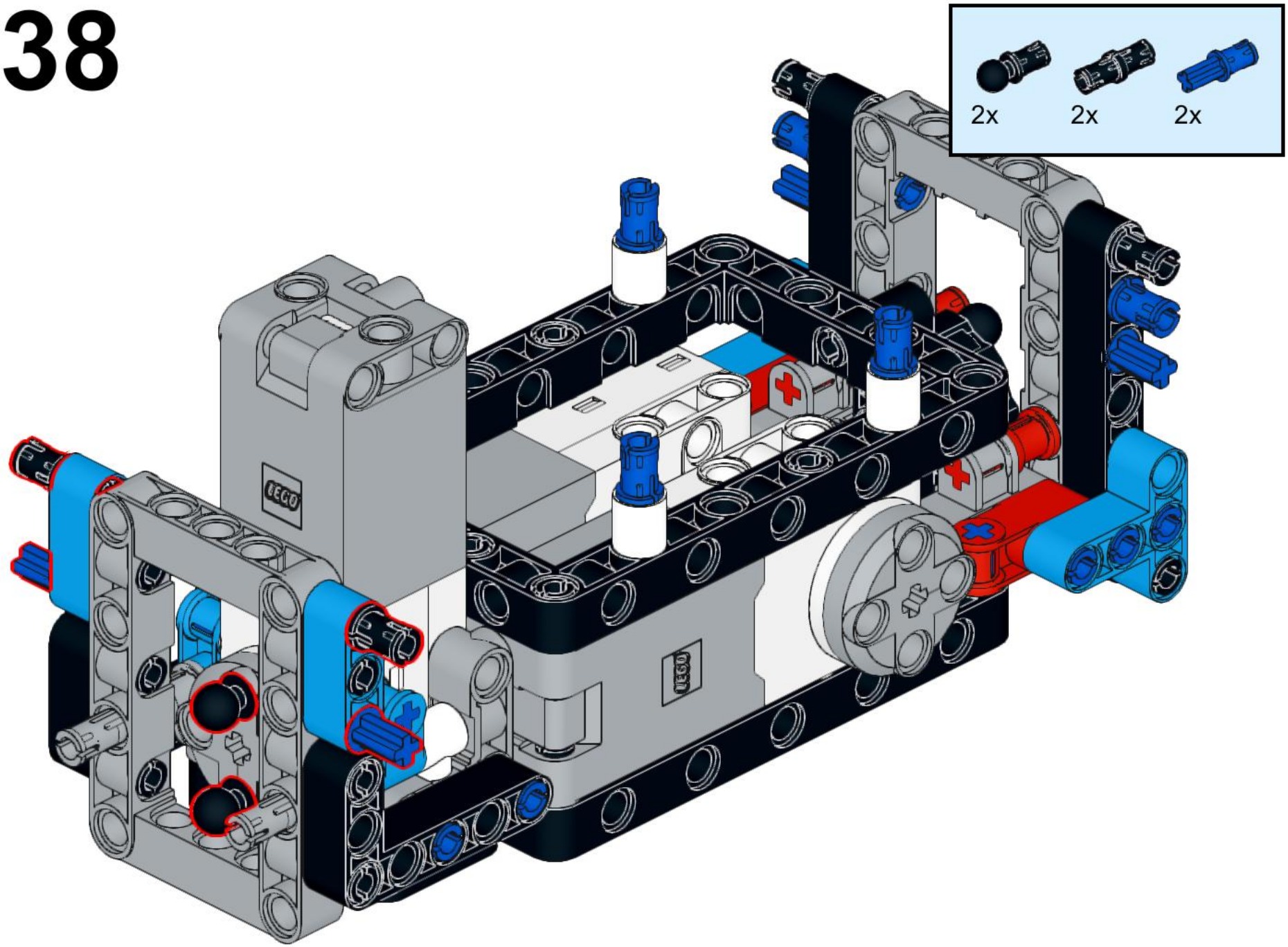

39

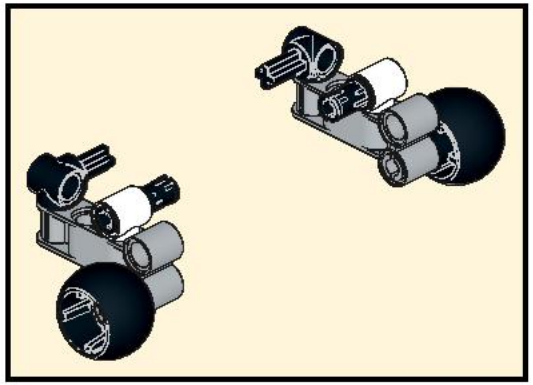

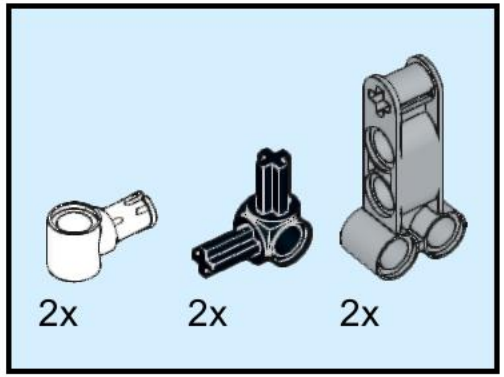

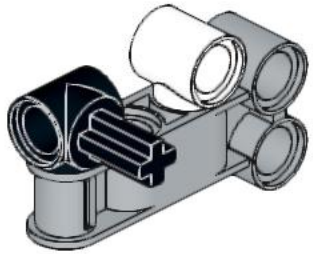

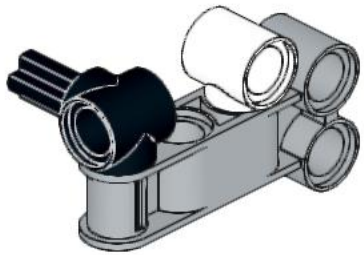

40

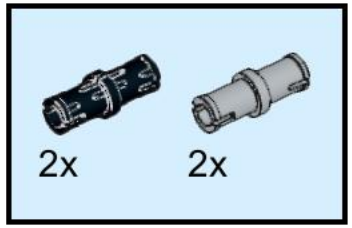

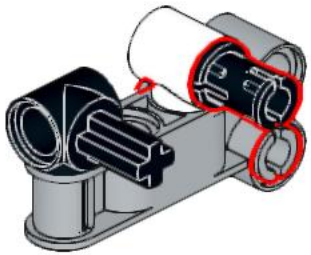

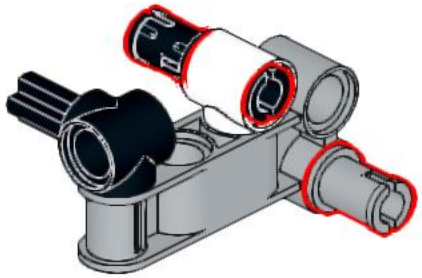

41

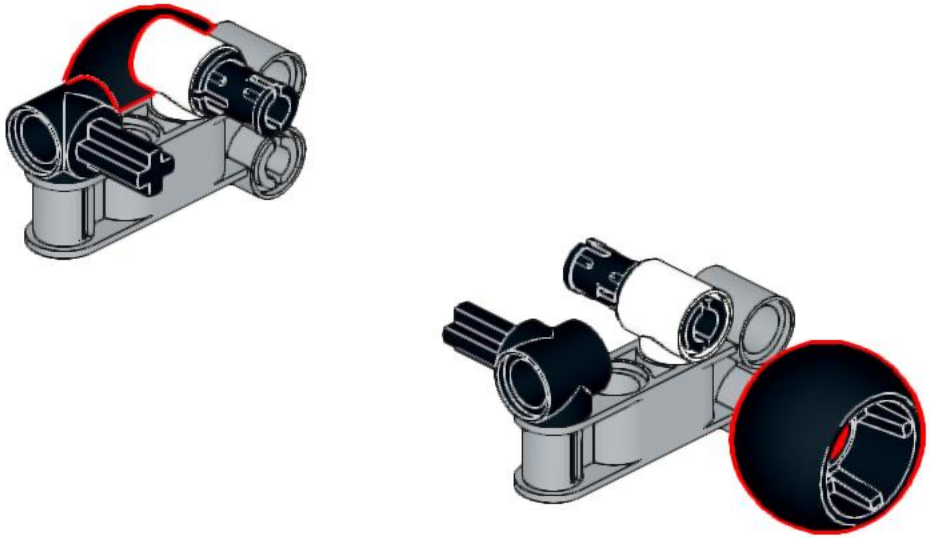

42

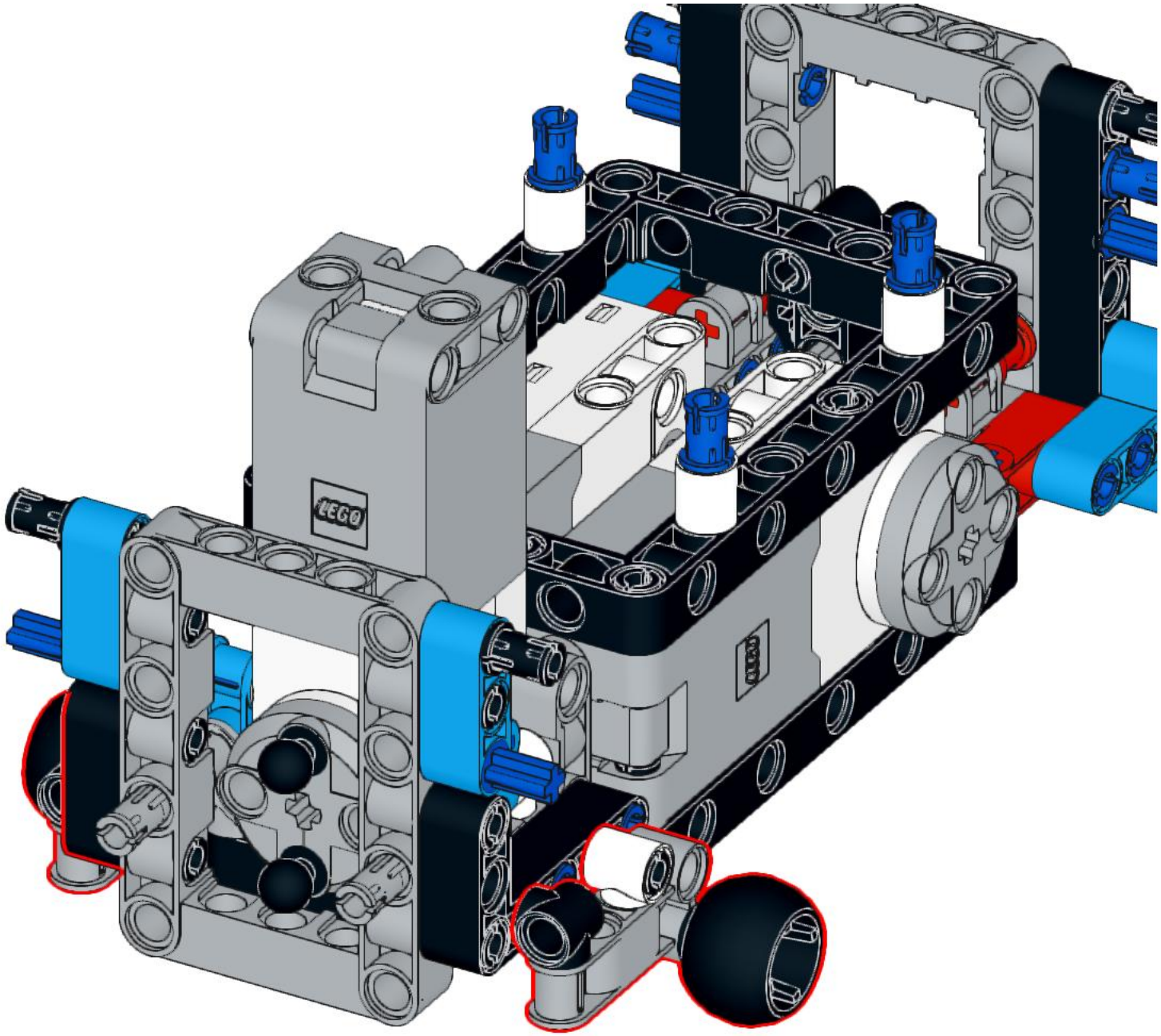

43

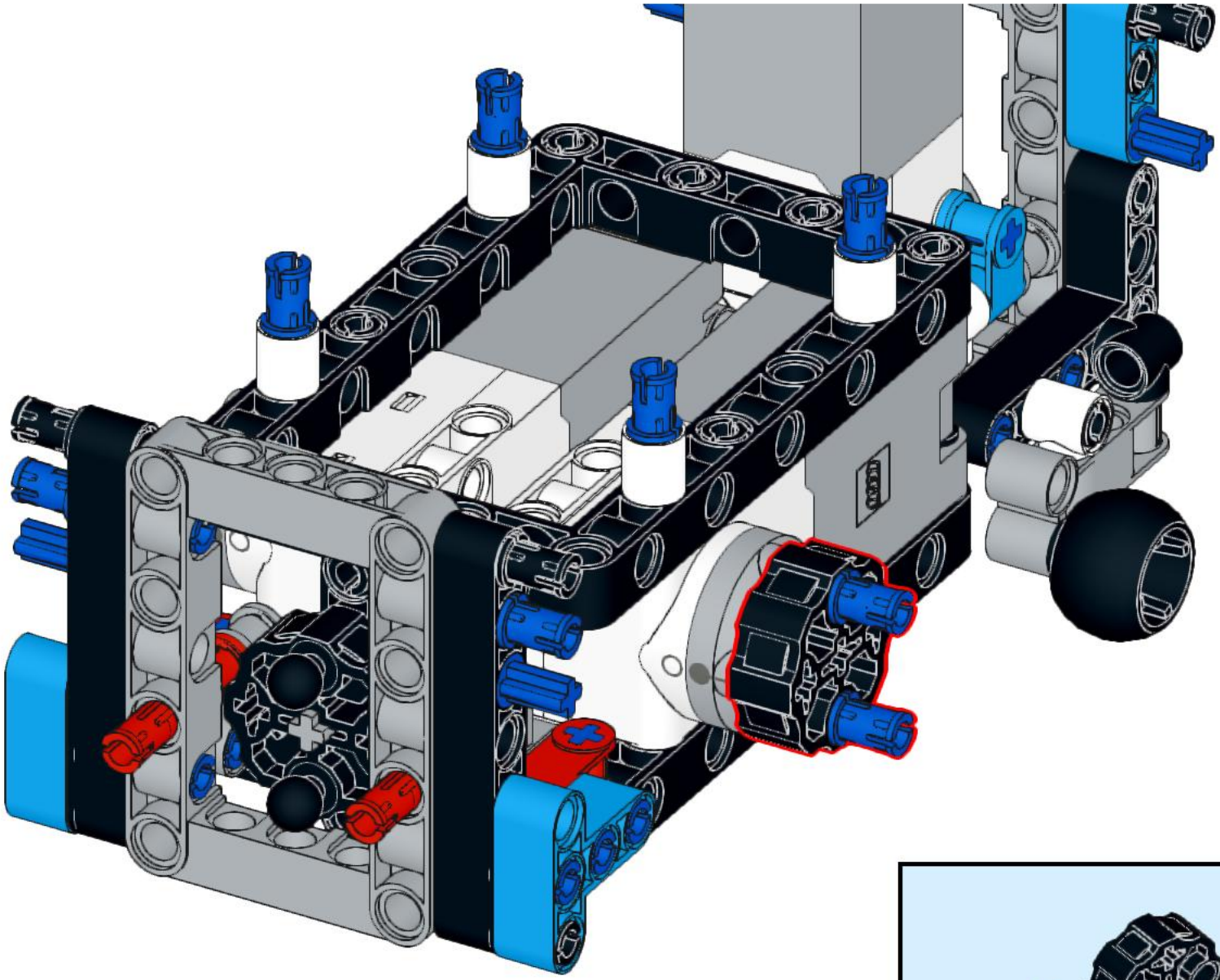

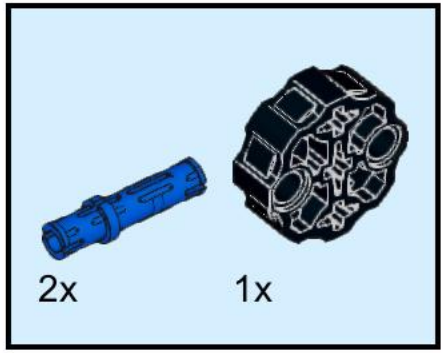

44

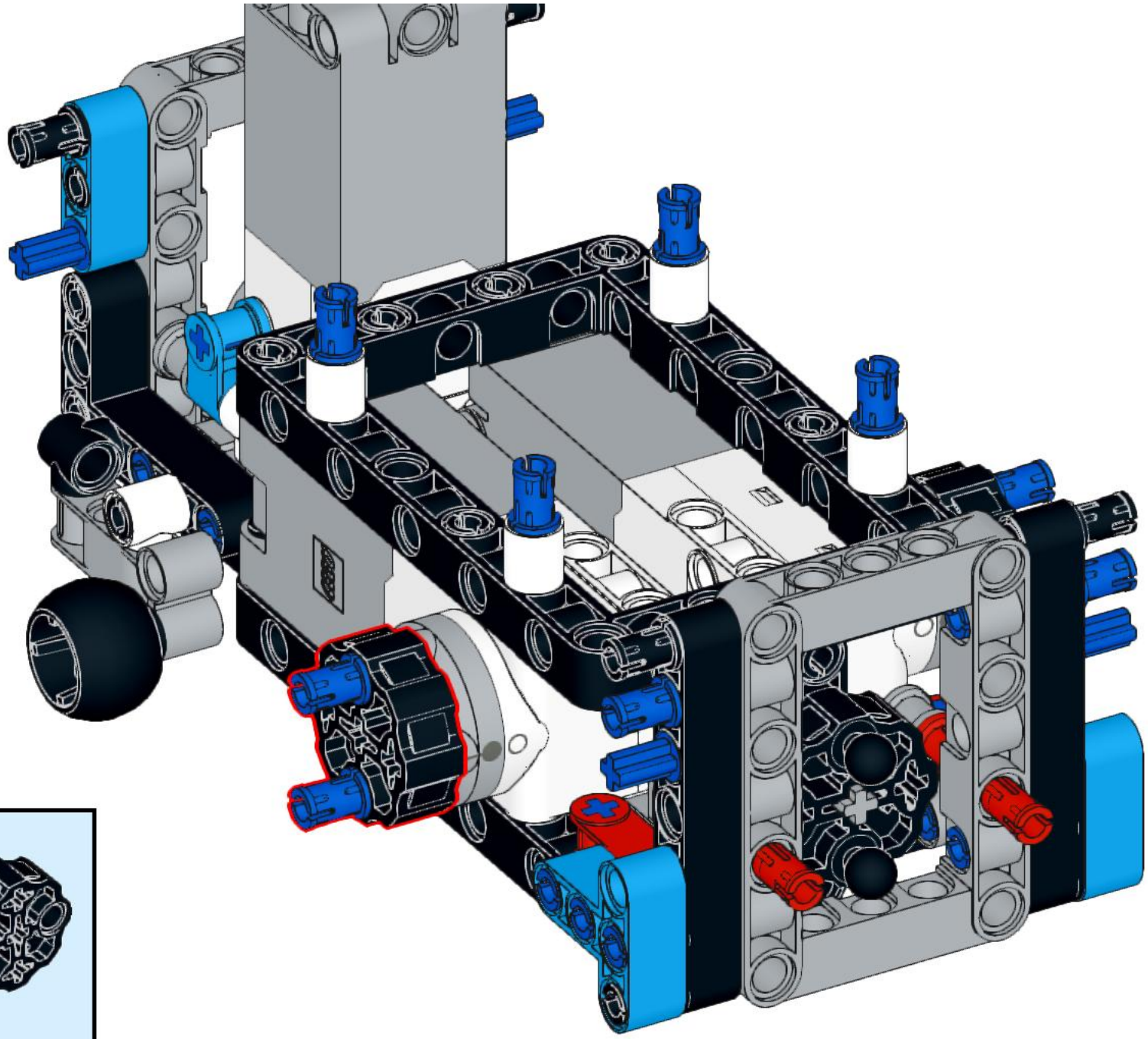

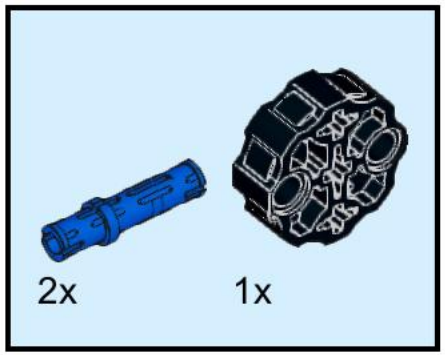

45

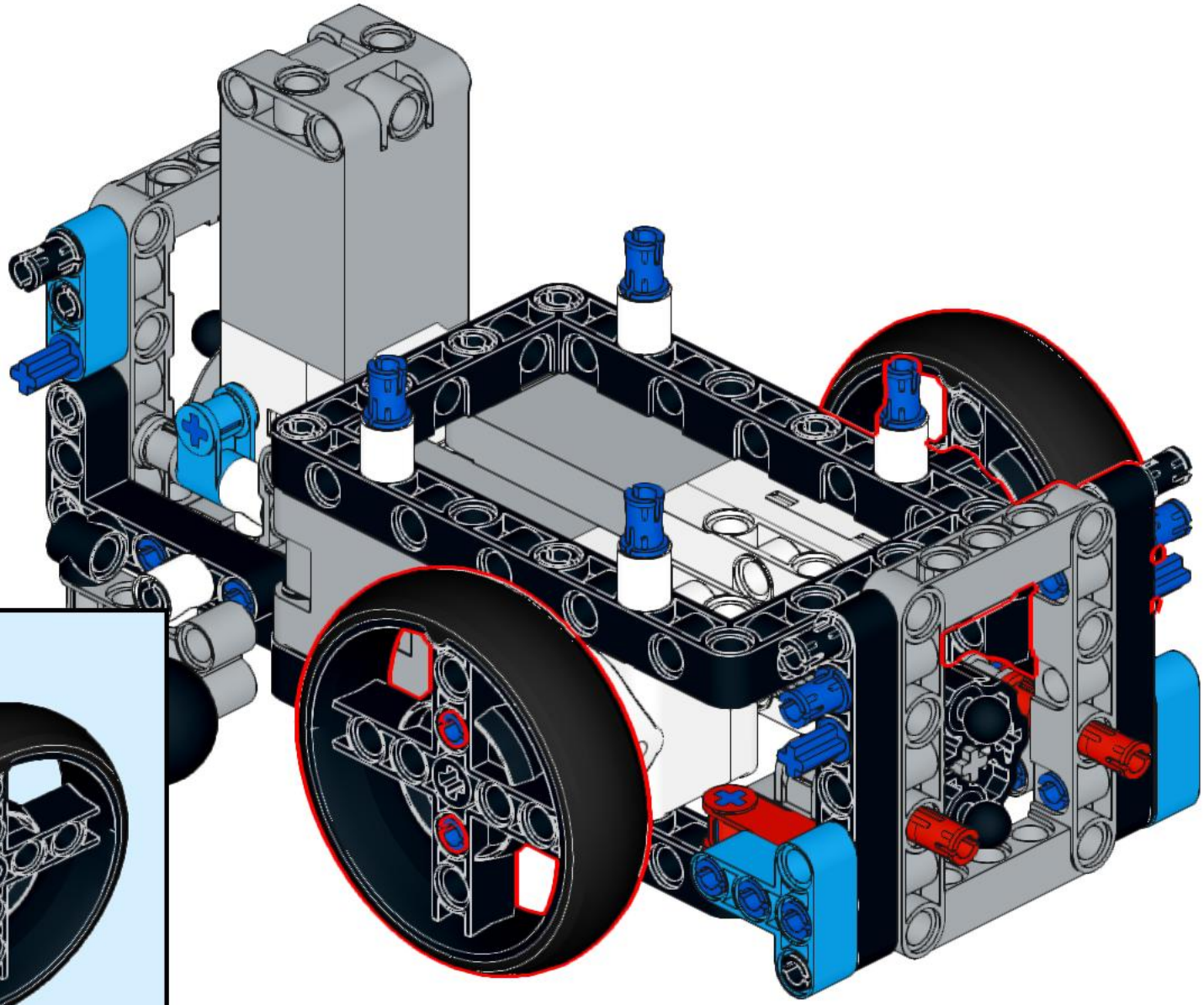

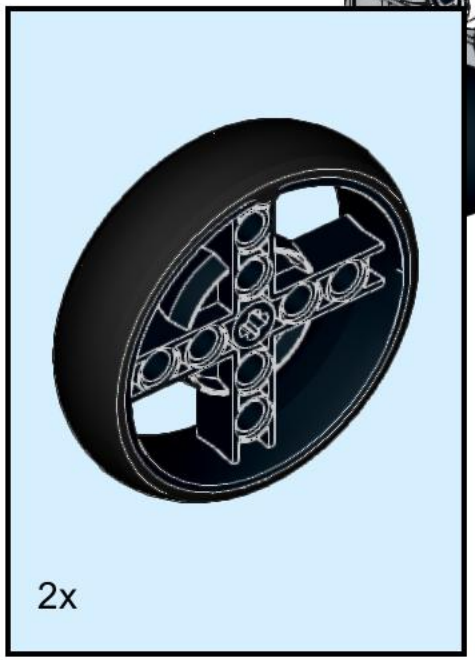

46

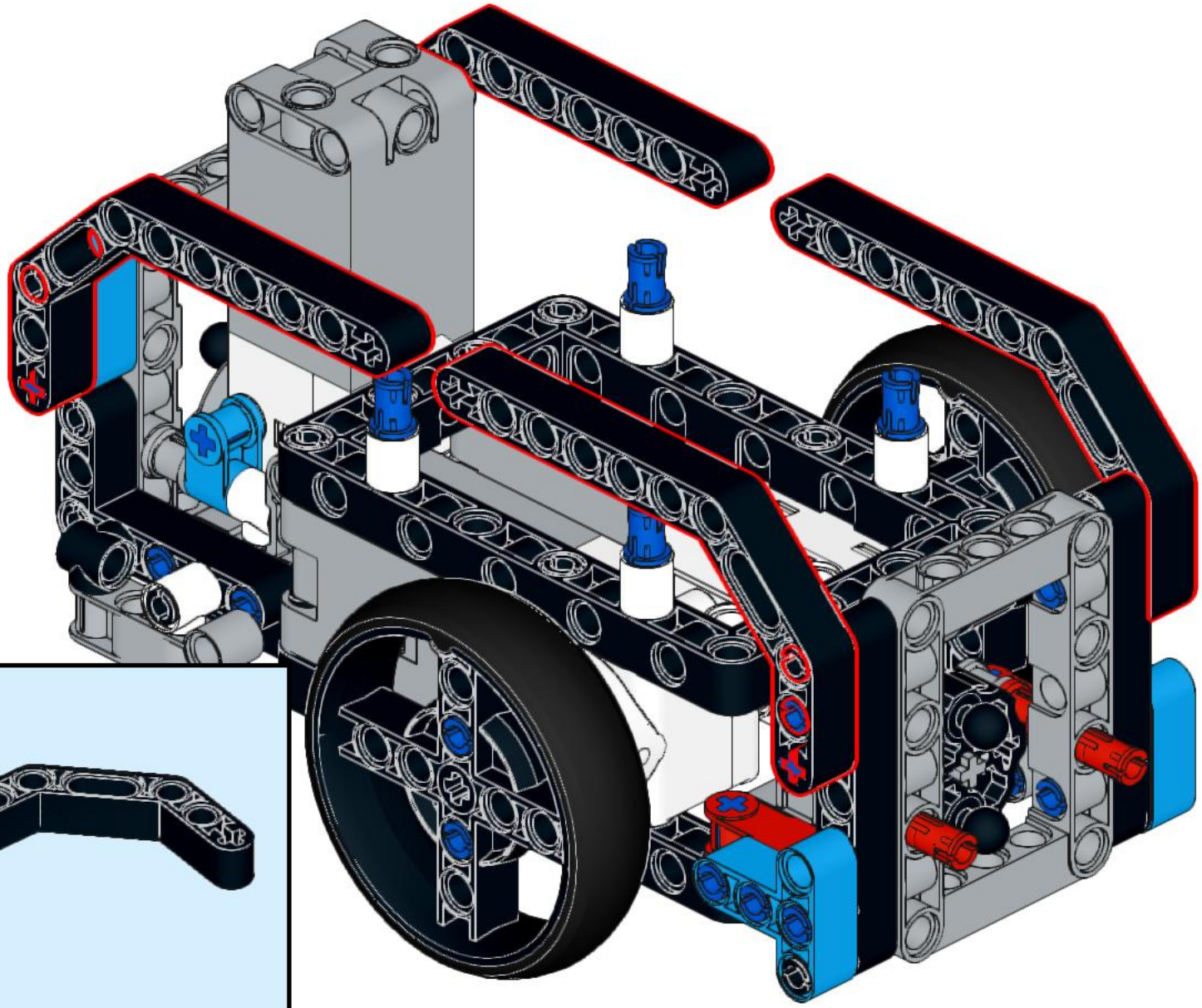

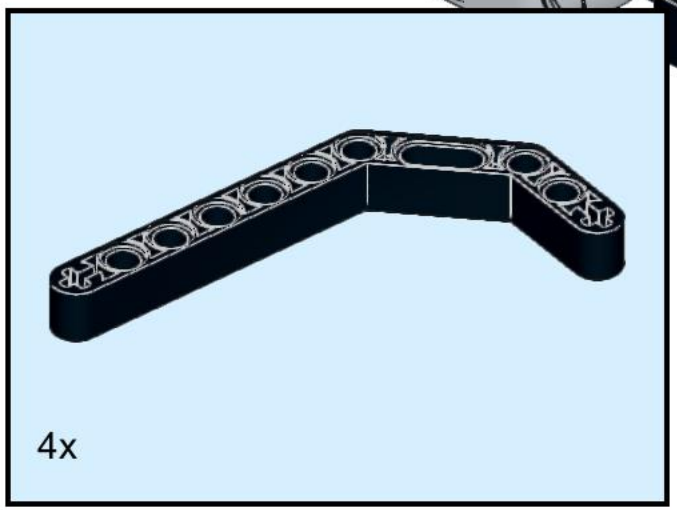

47

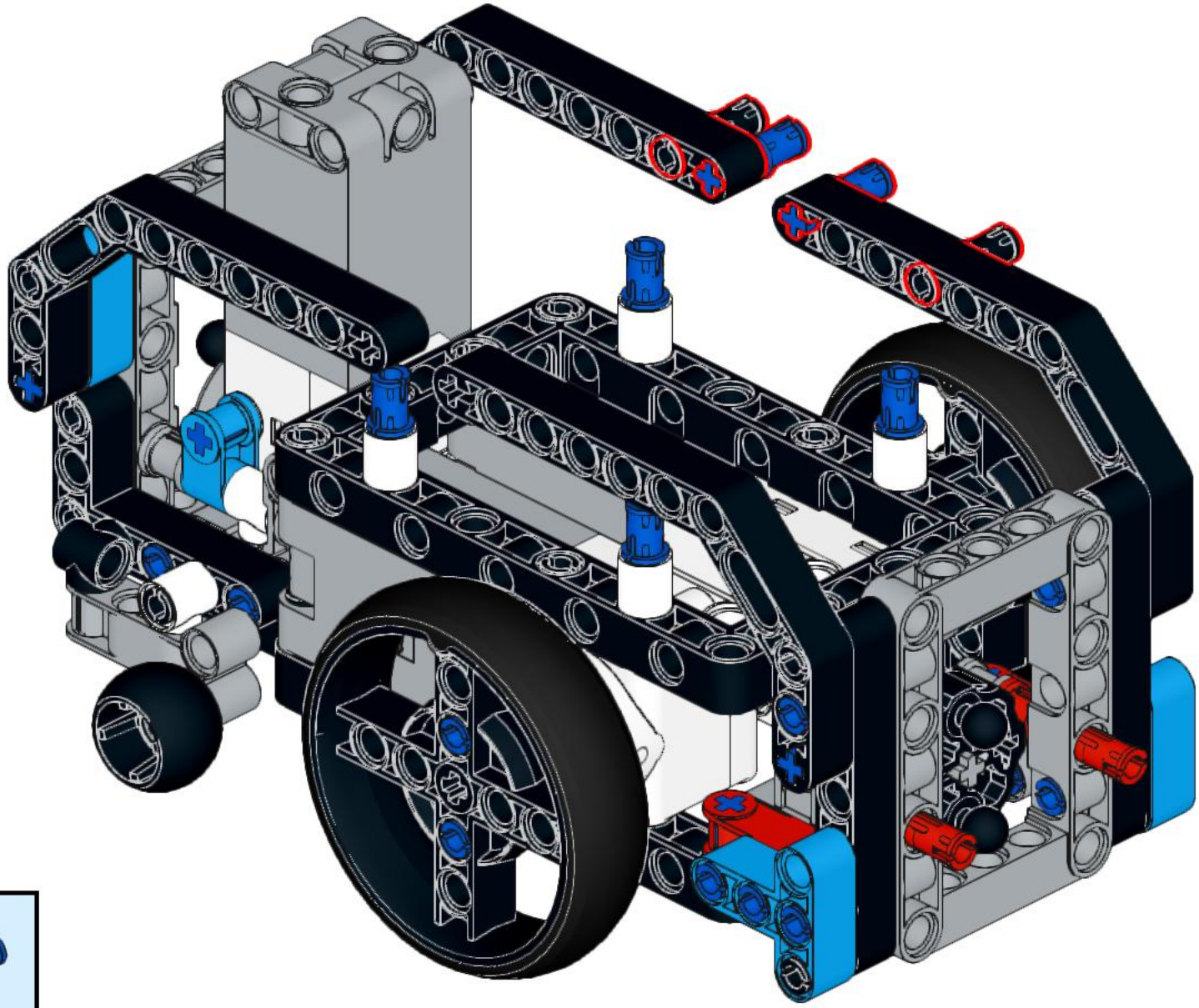

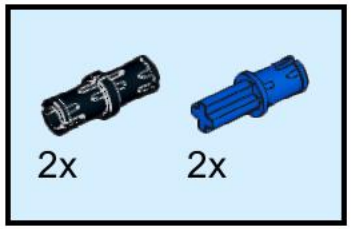

48

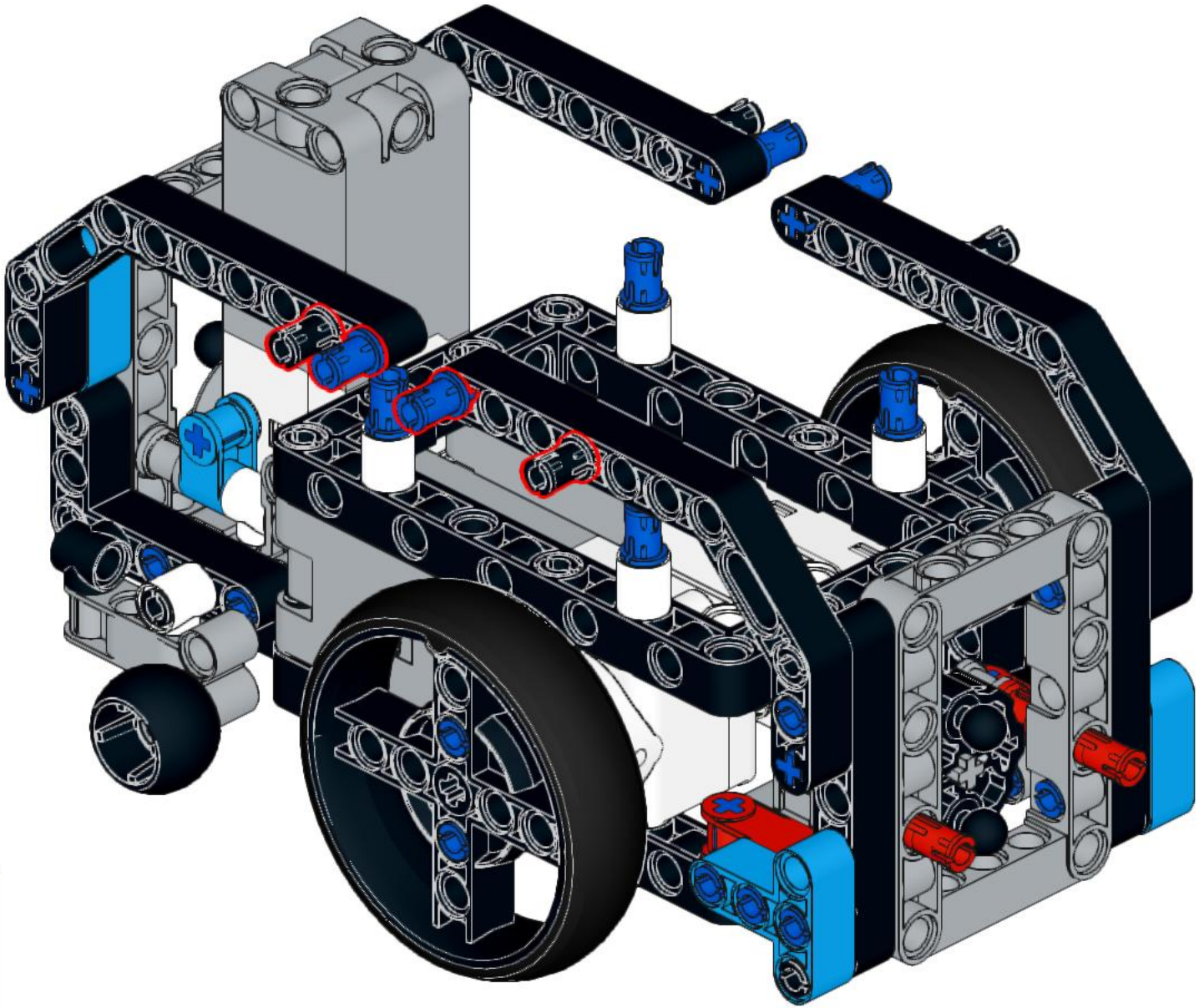

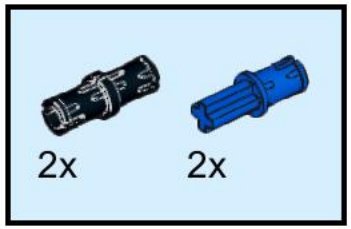

49

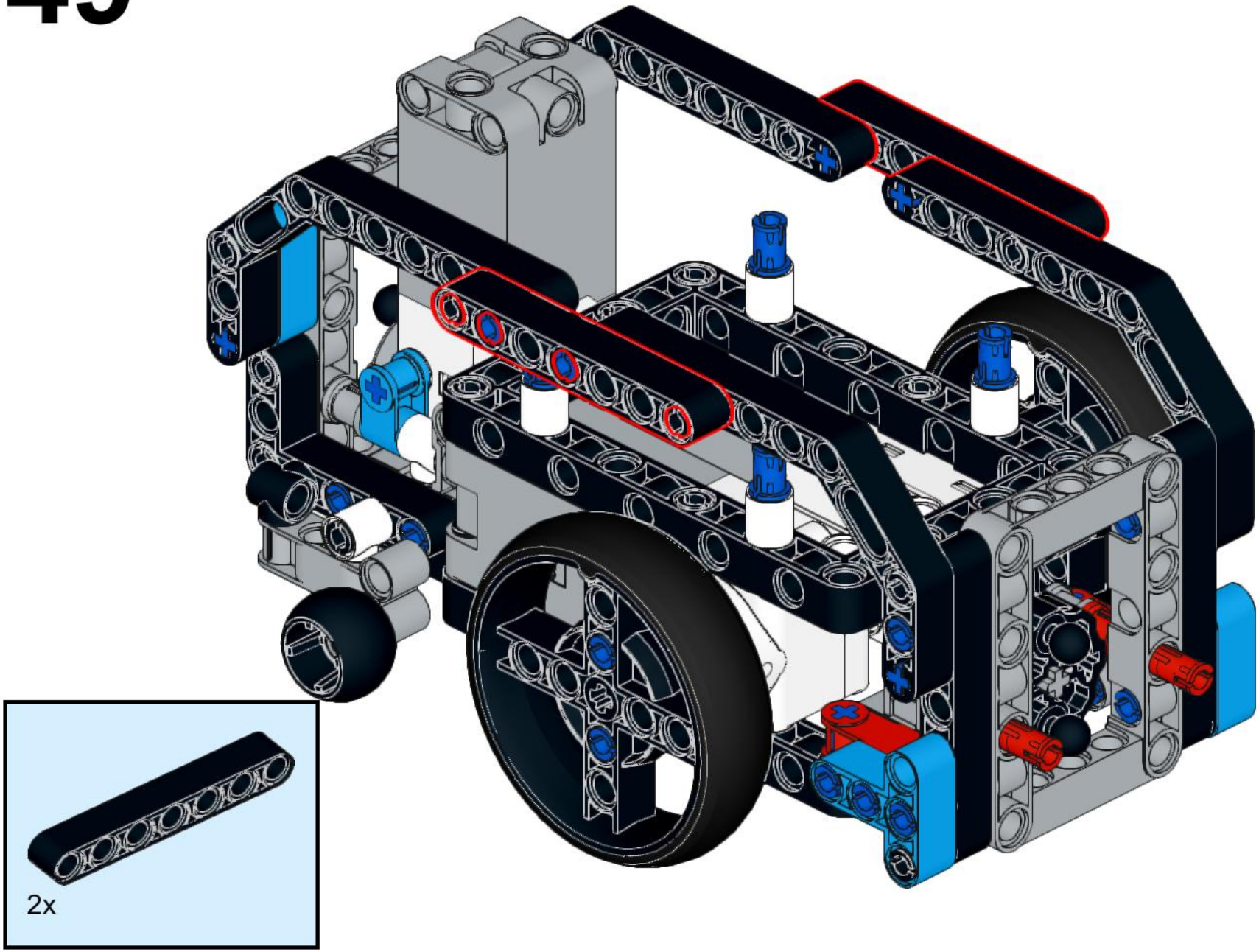

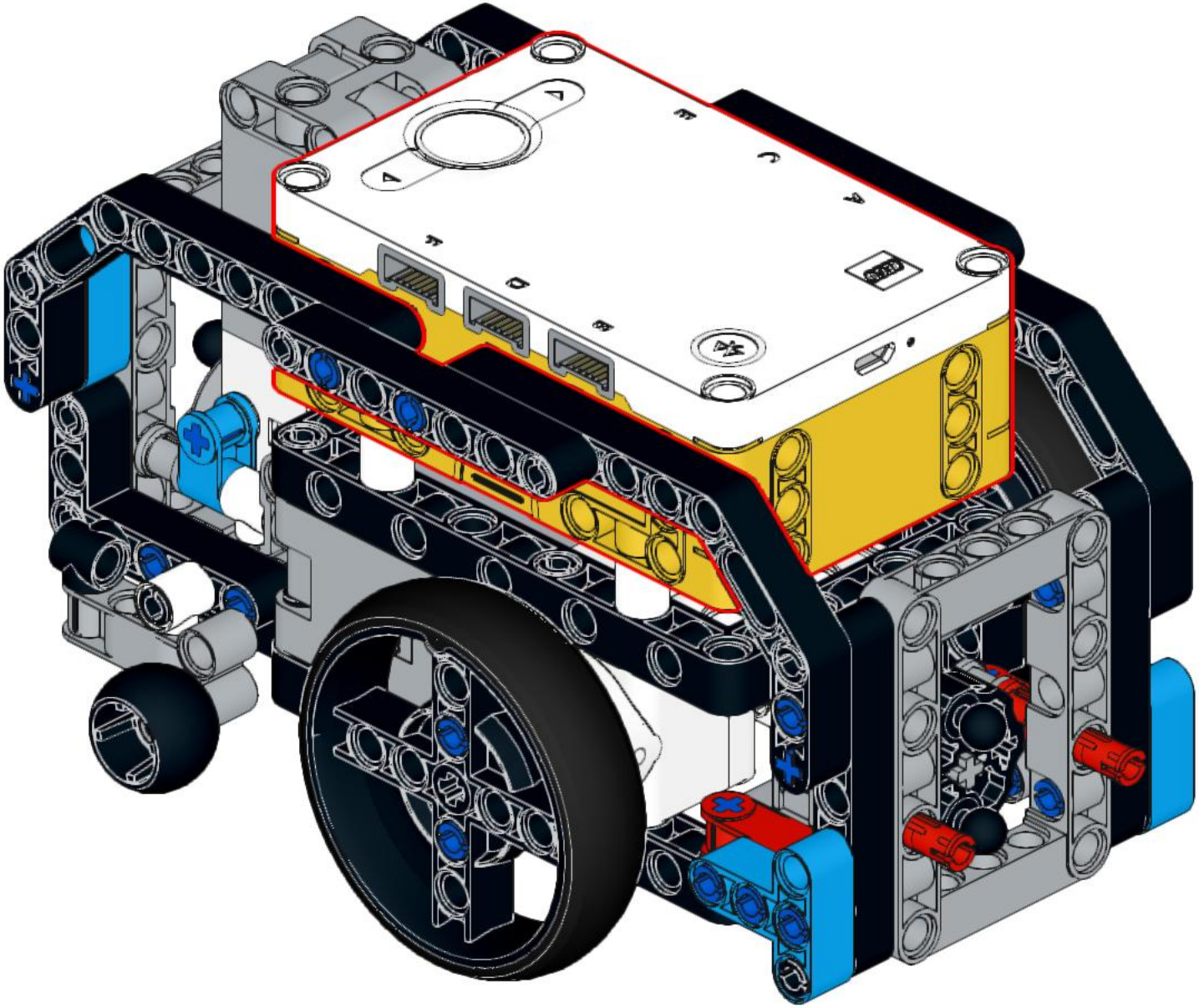

51

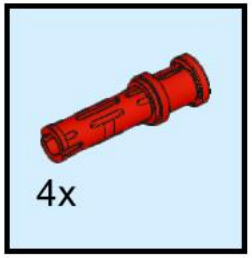

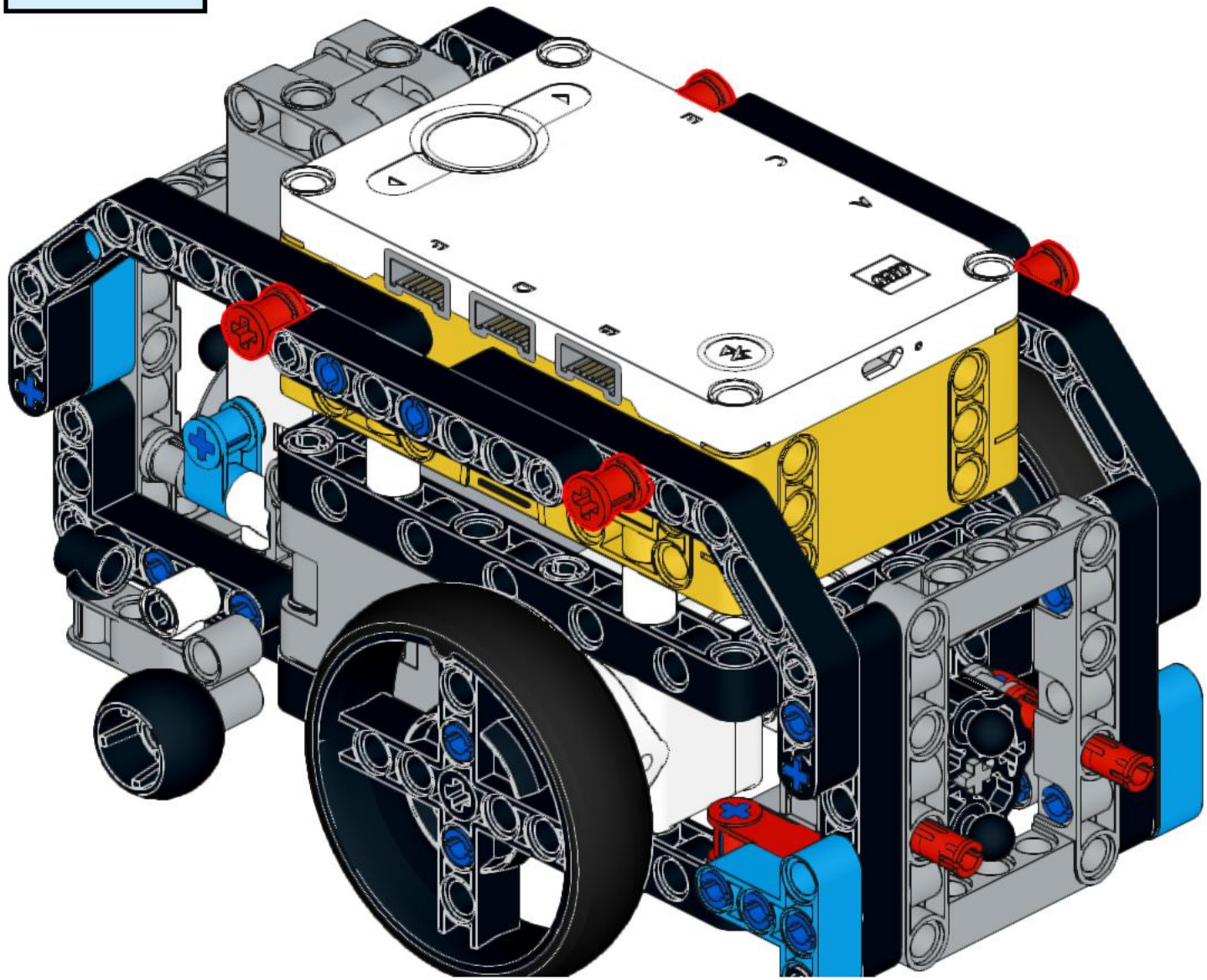

52

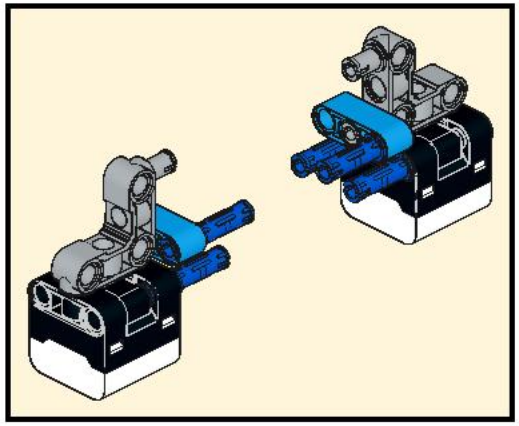

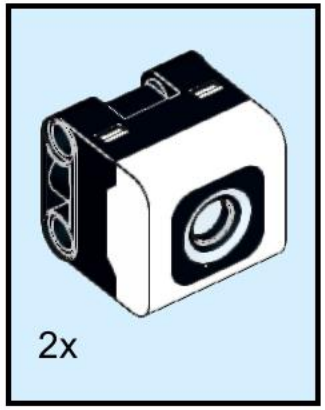

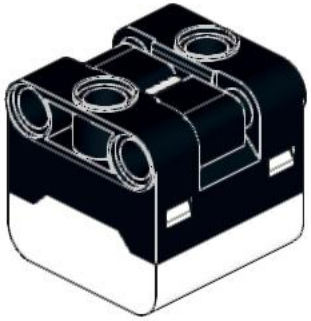

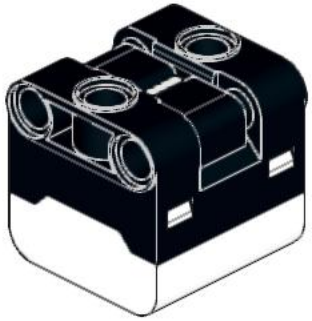

53

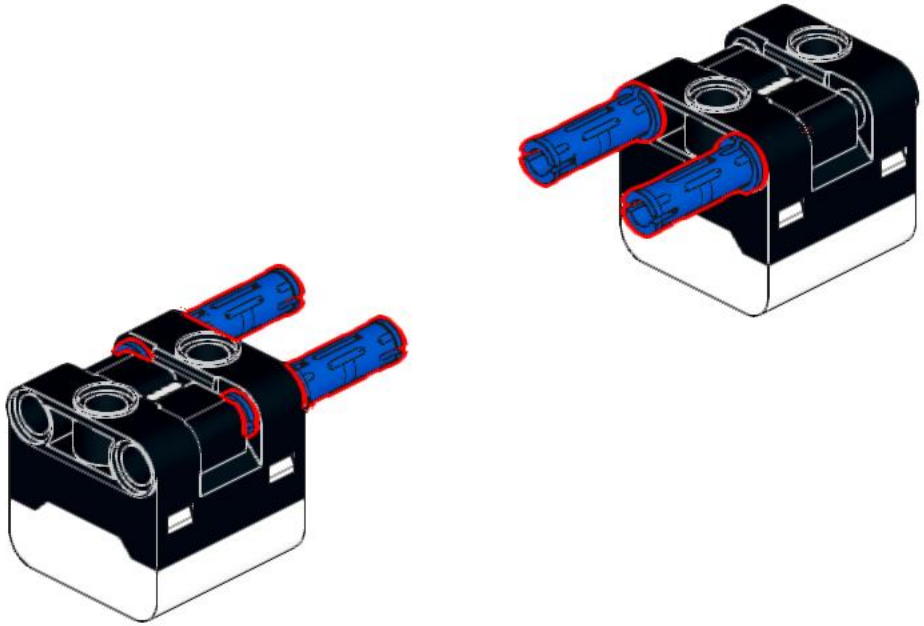

54

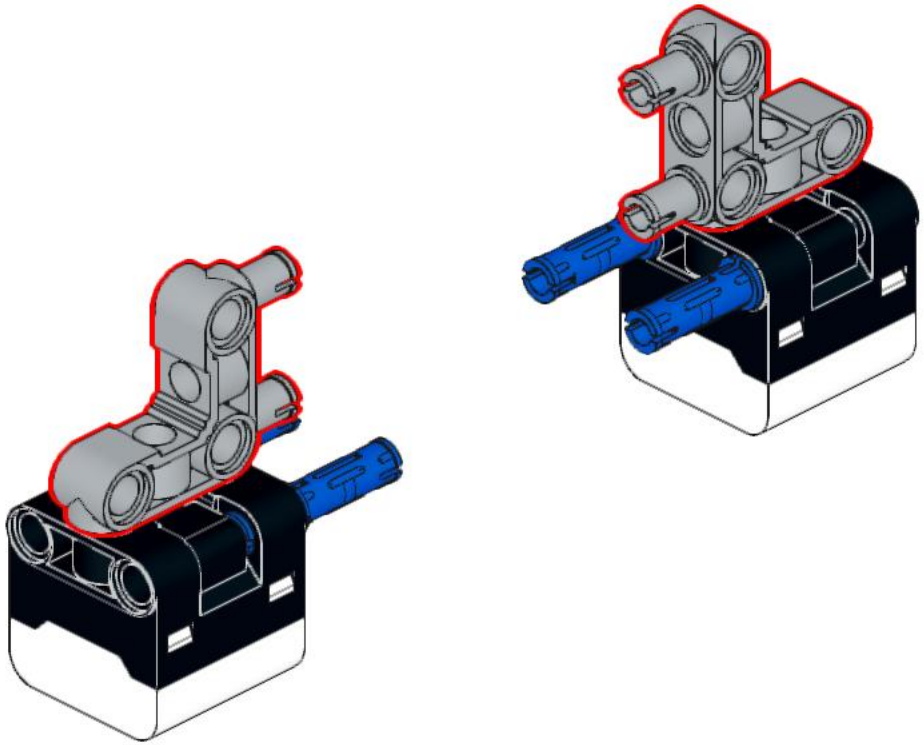

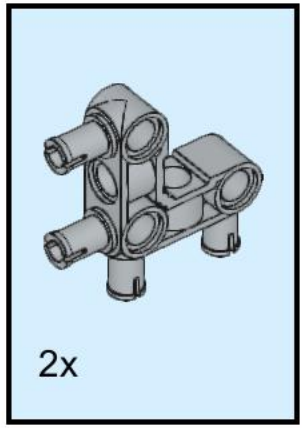

55

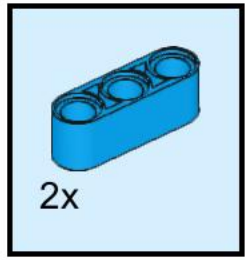

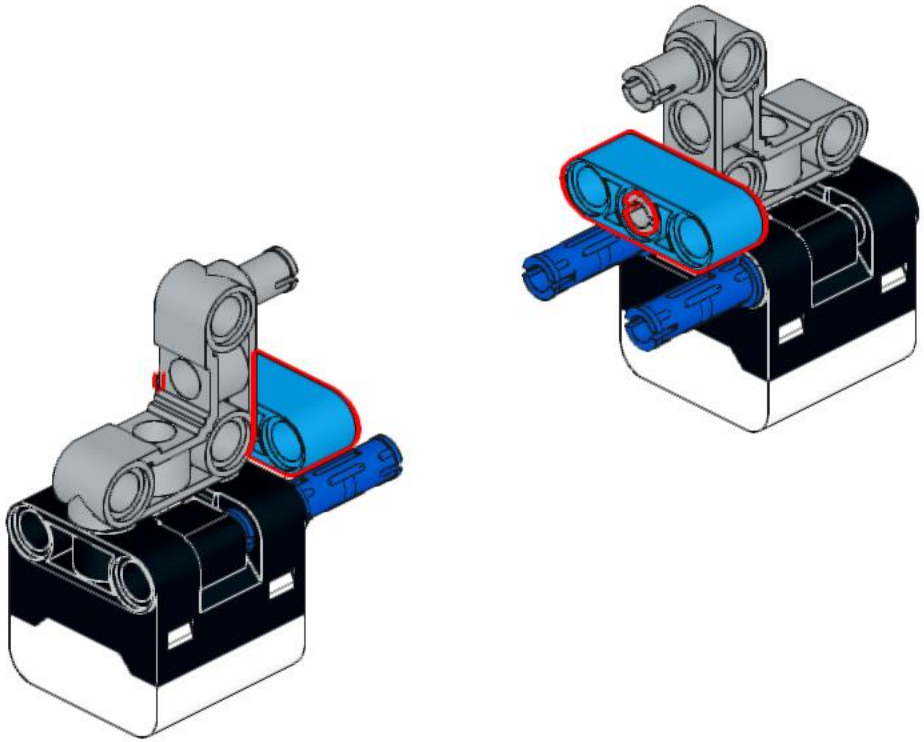

56

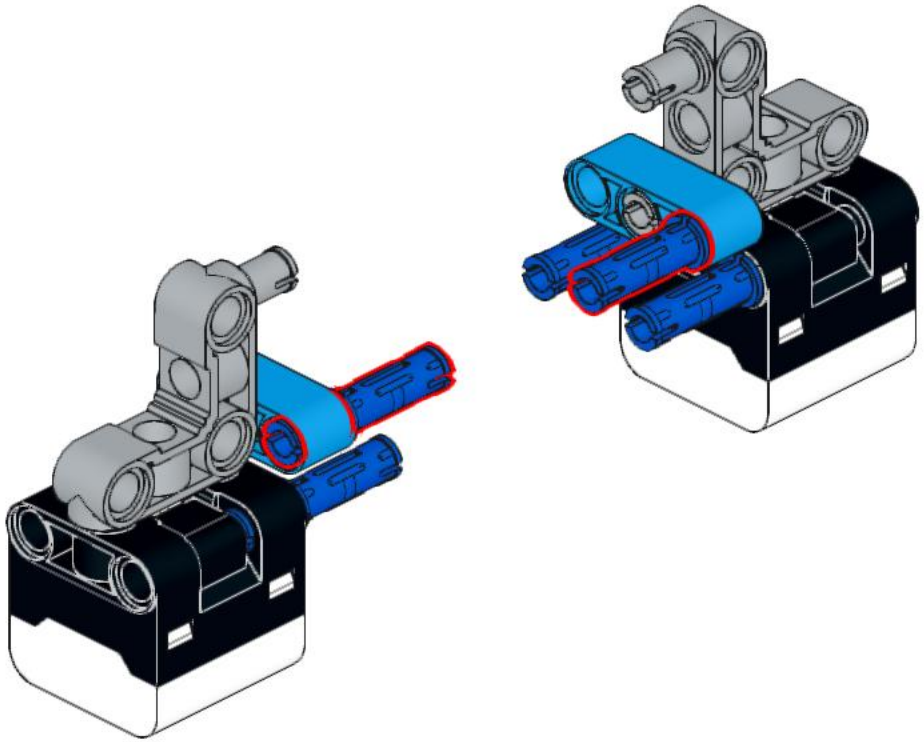
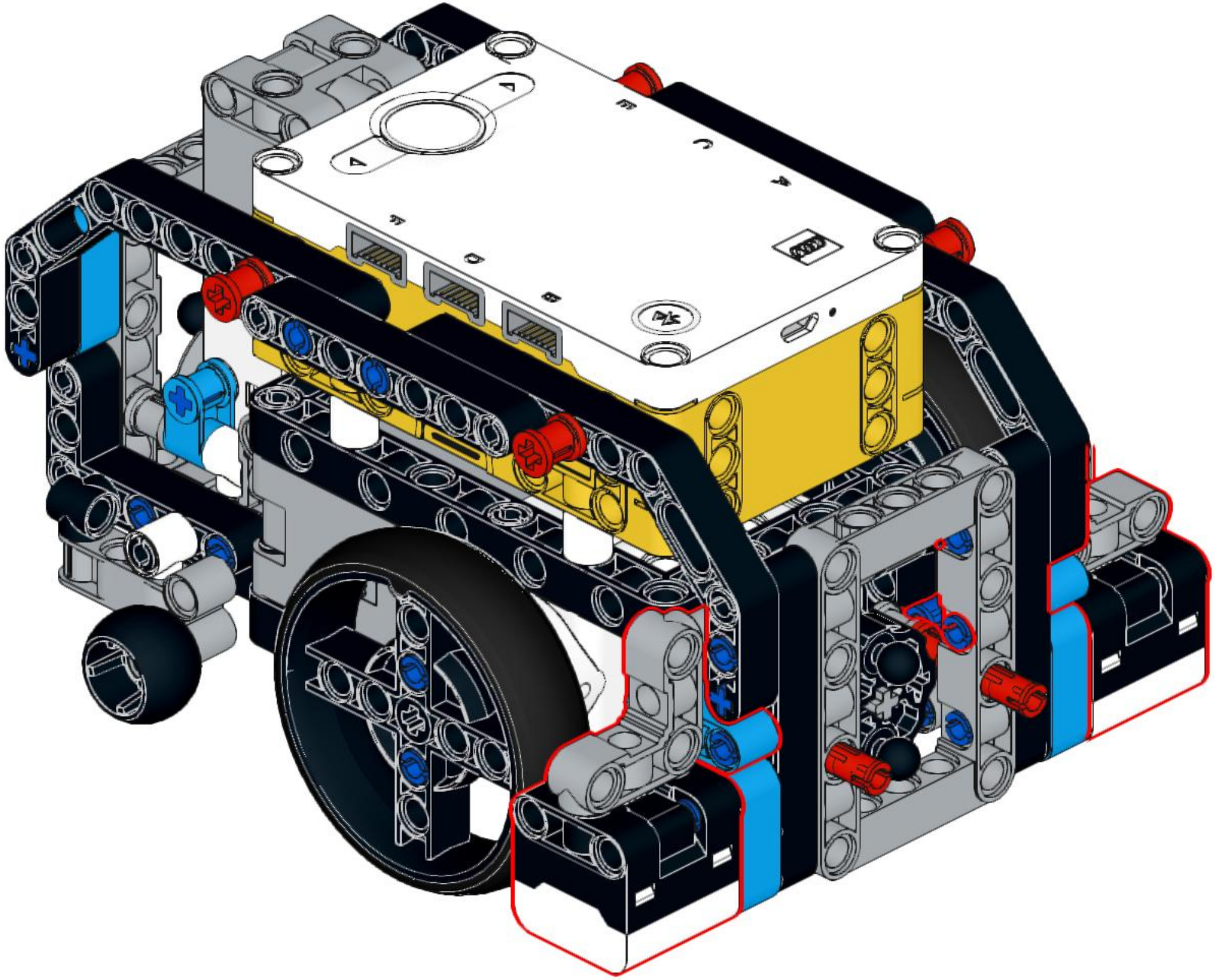
57